加热器系列


LINKWELL
PTC Fan Heater
Typ:LKD46-250W
RoHS
LINKWELL
ELECTRIC
LK143-300W 230VAC 50/60Hz

LK145 系列 风扇加热器

性能：
紧凑型高性能风扇加热器可防止冷凝和霜冻的形成，并在带有电气元件的外壳内提供均匀分布的内部空气温度。

- 可切换功率等级
- 推入式端子连接
- 紧凑设计
- 卡扣固定
- 使用寿命长



规格

IP20 CE -30 +70 ℃

型号	LK145					
功率(可切换)	200/300W	200/400W	300/400W	500/800W	900/1200W	1000/1800W
风量	30 m^3/h			50 m^3/h	150 m^3/h	150 m^3/h
额定电压	200-240V AC					
频率	50/60 Hz					
外壳材料	塑料 UL94 V-0					
连接方式	推入式端子					
工作温度	-30°C~+70°C					
保护等级	IP20					
安装方式	35 DIN 导轨 垂直安装					





尺寸图(mm)

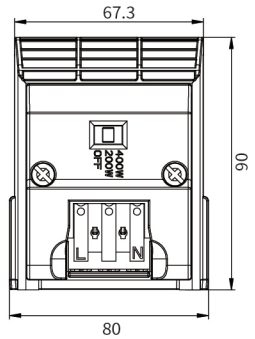

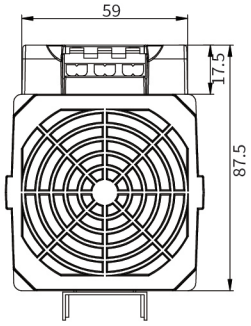

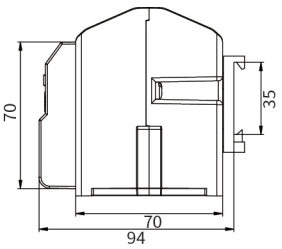

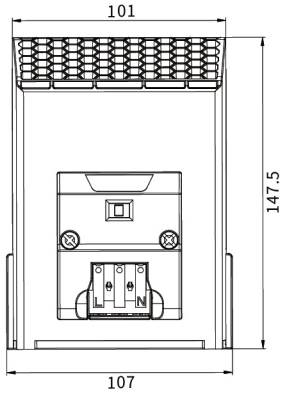

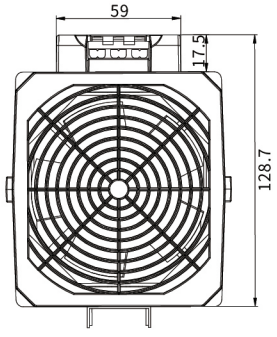

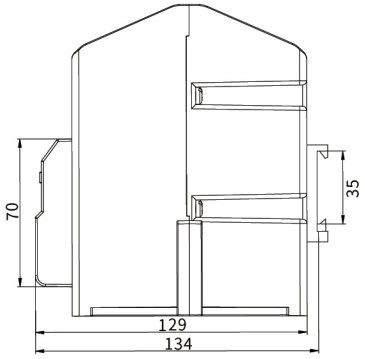

页面数据仅供参考，
详情或有疑问请发送电子邮件至: info@linkwell.org

性能

本款防触碰加热器专为搭载电气 / 电子元器件的机柜设计。
产品采用自然对流结构，可实现热风高效循环；
优化结构设计能有效降低外露侧面的表面温度，防止烫伤。
可配套本品牌全系列温控器、湿度控制器使用；
另有可选内置插拔式温控器型号，无需额外布线，
支持长期不间断稳定运行。

- 表面低温设计，安全防触摸
- 宽电压适配区间
- 卡扣式固定结构，快速装配
- 塑料双层绝缘防护
- 机身小巧紧凑



IP20 CE -45 +70 ℃

规格

型号	LK146	
带温控器款	LK146-50-T	LK146-100-T
无温控器款	LK146-50	LK146-100
25°C额定输出功率	50W	100W
外壳材质	PA、PPS（UL94 V-0 阻燃等级）	
工作电压	120~240V, 50/60Hz	
接线适配线径	实心硬线：2 根，线径 0.5~2.5mm² 带线鼻子镀锡多股软线：2 根，线径 0.5~1.5mm²	
接线方式	弹簧直插式接线端子	
工作环境温度	-45°C ~ 70°C	
出风口温度	≤140°C	
外壳表面温度	≤85°C	
安装方式	DIN35 标准导轨，垂直安装	

尺寸图(mm)

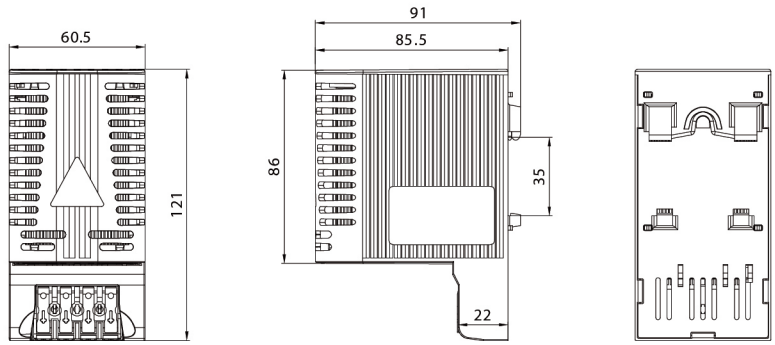

接线图

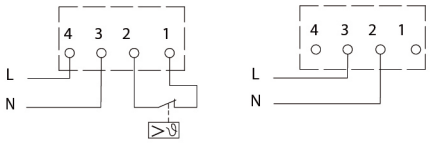

LK046 风扇加热器

LINKWELL ELECTRIC

性能：

紧凑型风扇加热器可防止冷凝形成。集成高性能轴流风扇提供强制空气循环，从而确保机柜内温度均匀。内置的端子连接器更加安全。

- 紧凑设计
- 卡扣固定
- 使用寿命长
- 免维护
- 高温限制保护



LK046-200W



LK046-250W



LK046-400W

规格

IP20 CE -30 +70 °C



操作电压	230V AC 50/60Hz
加热元件	PTC电阻,自调整和温度限制过热保护
温度安全保护	在风扇故障的情况下过热保护
加热器机身	拉伸铝
表面温度	最高75°C (400W)
滚珠轴流风扇	AC:45m³/h(50Hz), 54m³/h(60Hz)
使用寿命	使用寿命50,000小时(25°C)
电气连接	直插式端子
连接端子	UL94 V-0, 黑色塑料
安装	35mm DIN导轨,EN 50022
固定位置	垂直
操作/存储温度	-30°C~+70°C
防护等级	IP20

型号	工作电压	制热量	宽/高/深	重量 (kg)
LK046-100W	230V AC, 50/60HZ	100W	85x130x85mm	0.77kg
LK046-150W	230V AC, 50/60HZ	150W	85x130x85mm	0.77kg
LK046-200W	230V AC, 50/60HZ	200W	85x130x85mm	0.77kg
LK046-250W	230V AC, 50/60HZ	250W	85x183x85mm	1.10kg
LK046-400W	230V AC, 50/60HZ	400W	85x216x85mm	1.40kg

尺寸图(mm)

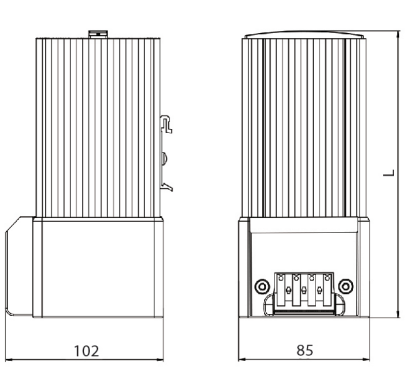

接线图

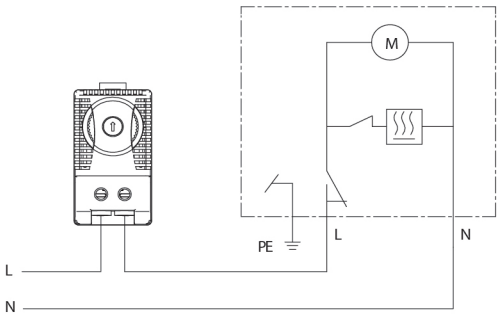

页面数据仅供参考，
详情或有疑问请发送电子邮件至: info@linkwell.org

性能：
紧凑型风扇加热器可防止冷凝形成。集成高性能轴流风扇提供强制空气循环，从而确保机柜内温度均匀。内置的端子连接器更加安全。

- 紧凑设计
- 卡扣固定
- 使用寿命长
- 免维护
- 高温限制保护



HGL046-200W　HGL046-250W　HGL046-500W

规格

操作电压	230V AC 50/60Hz
加热元件	PTC电阻,自调整和温度限制过热保护
温度安全保护	在风扇故障的情况下过热保护
加热器机身	拉伸铝
表面温度	最高75°C (400W)
滚珠轴流风扇	AC:45m³/h(50Hz)，54m³/h(60Hz)
使用寿命	使用寿命50,000小时(25°C)
电气连接	直插式端子
连接端子	UL94 V-0，黑色塑料
安装	35mm DIN导轨,EN 50022
固定位置	垂直
操作/存储温度	-30°C~+70°C
防护等级	IP20



型号	工作电压	制热量	宽/高/深	重量 (kg)
HGL046-100W	230V AC, 50/60HZ	100W	86x135x107mm	0.77kg
HGL046-150W	230V AC, 50/60HZ	150W	86x135x107mm	0.77kg
HGL046-200W	230V AC, 50/60HZ	200W	86x135x107mm	0.77kg
HGL046-250W	230V AC, 50/60HZ	250W	86x180x107mm	1.10kg
HGL046-400W	230V AC, 50/60HZ	400W	86x220x107mm	1.40kg
HGL046-500W	230V AC, 50/60HZ	500W	86x220x107mm	1.40kg

尺寸图(mm)

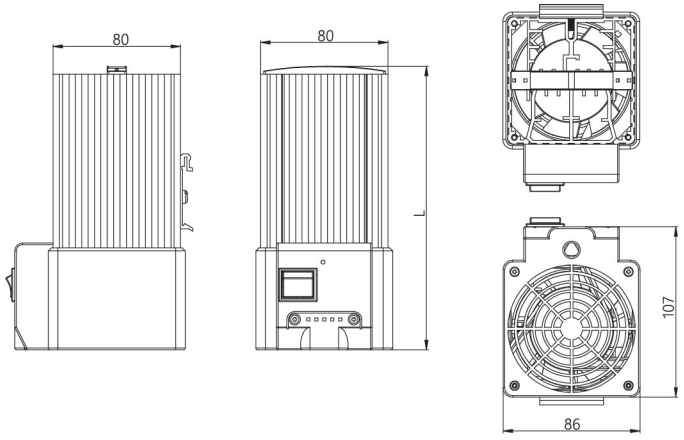

接线图

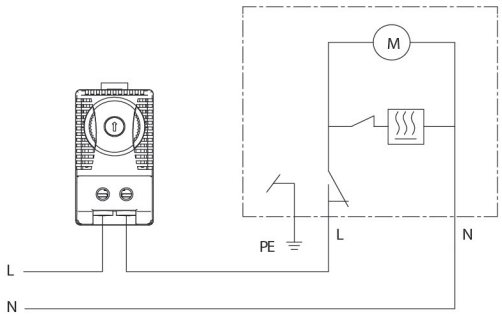

HG140 系列 PTC加热器

特性

加热器用于电气柜潮湿需要保护的应用，或温度不能低于指定最小数值的场合。铝剖面机身设计形成的烟囱效应更平稳的释放热量。压力端子连接更节省时间和更简单的安装。

- 压线连接，一压即合
- 动态升温
- 宽电压范围
- 高温限制
- 节约能源
- 导轨安装，一卡即合



HG140-15W



HG140-150W

规格

操作电压	110-250V AC/DC
加热元件	PTC,自调整和温度限制
材料	拉伸铝
电气连接	压线端子
连接方式	UL94 V-0,黑色塑料
安装	垂直
操作/存储温度	-30°C~+70°C
防护等级	IP20
认证	CE

工作电压低于140V AC/DC 会降低约10%的热输出

型号	热输出(W)20°C的环境温度	最大允许电流(A)	L(mm)	重量 (kg)
HG140-15W	15W	1.5	70	0.25
HG140-30W	30W	2.5	70	0.25
HG140-45W	45W	3.0	70	0.25
HG140-60W	60W	3.5	70	0.25
HG140-75W	75W	4.0	70	0.25
HG140-100W	100W	4.5	140	0.40
HG140-150W	150W	9.0	140	0.40

IP20 CE -30 +70 °C

加热器防烫保护罩
(可选)



(15W-75W)通用



(100W-150W)通用

尺寸图(mm)

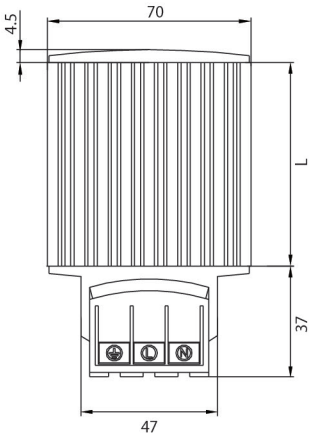

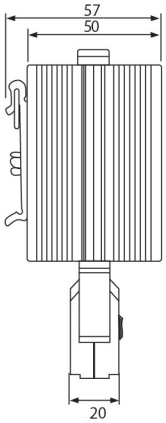

接线图

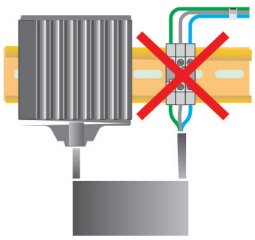

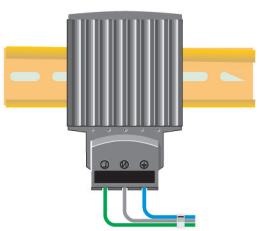

页面数据仅供参考，
详情或有疑问请发送电子邮件至: info@linkwell.org

特性

加热器用于电气柜潮湿需要保护的应用，或温度不能低于指定最小数值的场合。铝剖面机身设计可形成烟囱效应，能更平稳的释放热量。压力端子连接更省时，更便于安装。

- 螺丝压线连接
- 动态升温
- 宽电压范围
- 高温限制
- 带工作指示灯
- 节约能源
- 导轨安装，一卡即合
- 安装简单方便

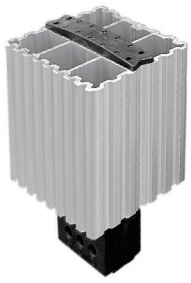

LK 140-15W



LK 140-150W

规格

操作电压	110-250V AC/DC
加热元件	PTC,自调整和温度限制
材料	拉伸铝
电气连接	压线端子
连接方式	UL94 V-0,黑色塑料
安装	垂直
操作/存储温度	-30°C~+70 °C
防护等级	IP20
认证	CE

工作电压低于140V AC/DC 会降低约10%的热输出

型号	热输出(W)20°C的环境温度	最大允许电流(A)	L (mm)	重量 (kg)
LK140-15W	15W	1.5	70	0.25
LK140-30W	30W	2.5	70	0.25
LK140-45W	45W	3.0	70	0.25
LK140-60W	60W	3.5	70	0.25
LK140-75W	75W	4.0	70	0.25
LK140-100W	100W	4.5	140	0.40
LK140-150W	150W	9.0	140	0.40

IP20 CE -30 +70 °C

加热器防烫保护罩
(可选)



(15W-75W)通用



(100W-150W)通用

尺寸图(mm)

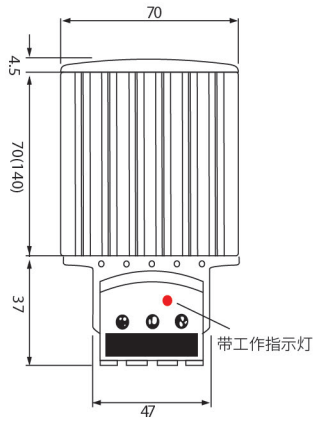

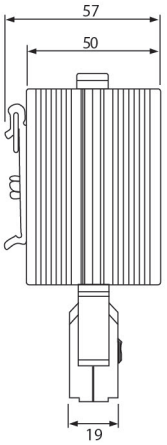

接线图

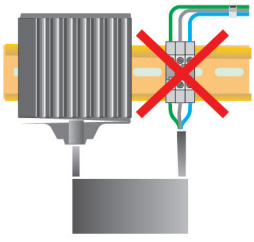

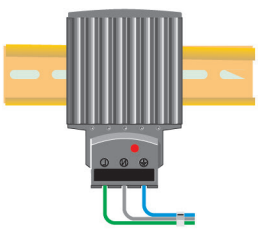

LK047 系列 PTC加热器

- 紧凑设计
- 导轨卡装
- 动态加热
- 过热保护
- 使用寿命长
- 安装简便



IP20 CE -30 +70

规格

加热元件	PTC电阻器
输入电压	AC220V 50/60Hz 75W
绝缘强度	输入 1500V/0.5mA/5s
安全防护	风扇过热保护
轴流风扇	13.8/17.4m³/h (50/60Hz)
使用寿命	25°C下50000小时
加热器	AC220V
轴流风扇	DC24V
电缆支架(黑色)	UL94 V-0 塑料
安装方式	35mm DIN 导轨(垂直)
工作温度	-30°C～+70°C
防护等级	IP20

尺寸图(mm)

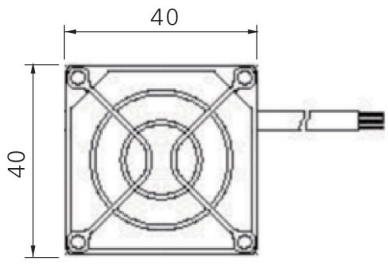

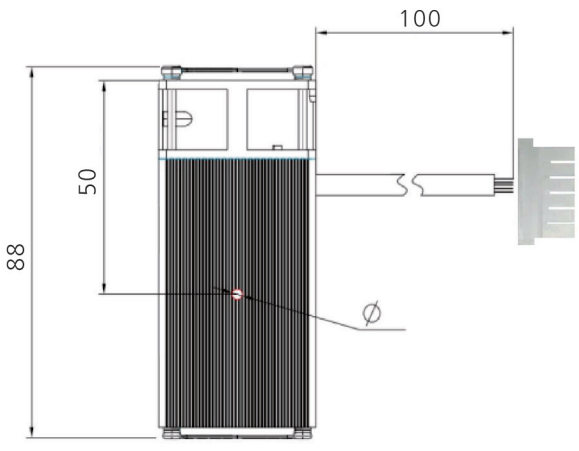

页面数据仅供参考，
详情或有疑问请发送电子邮件至: info@linkwell.org

风扇加热器 LKHL120-75W

性能：

加热器适用于必须防止冷凝损坏或温度不能低于最低值的场所。铝型材加热器主体设计具有烟囱效应，可均匀分布热量。压夹连接器可节省时间并简化安装。

- 压钳连接器
- 动态加热
- 宽电压范围
- 限温
- 节能
- 卡扣固定，快速安装



规格

操作电压	110-250V AC/DC
加热元件	PTC热敏电阻 (PTC)
加热器主体	铝型材，阳极氧化银
连接类型	引线
连接盒	UL94 V-0，黑色塑料
安装位置	垂直
操作	-30°C~+70 °C
防护等级	IP44
证书	CE

工作电压低于140V AC/DC将减少约10%的热量输出

型号	制热量	最大电流 (A)	L (mm)	重量(kg)
LK047-10W	10W	1.0	50	0.19
LK047-20W	20W	1.5	60	0.2
LK047-30W	30W	2.5	70	0.21

尺寸图(mm)

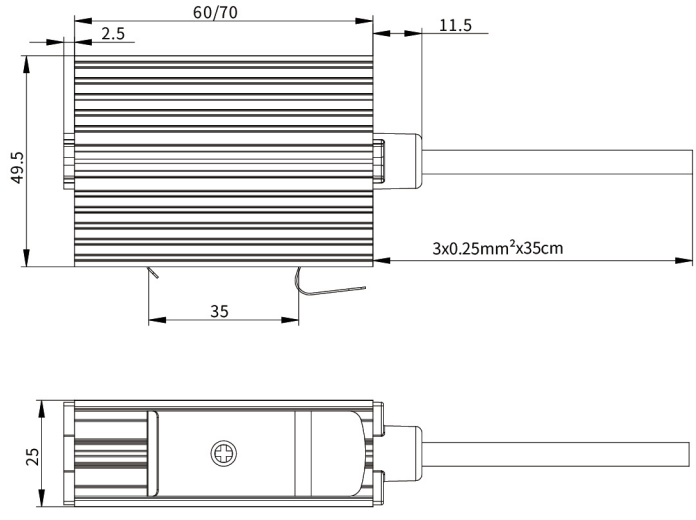

性能：
紧凑型高性能暖风机可防止结露和霜冻，并在装有电气/电子元件的机柜内提供均匀分布的室内空气温度。此款暖风机有不带风扇（HV031）和带风扇（HVL031）两种型号。

- 紧凑型
- 扁平设计
- 空气流动性能好
- 温度安全保护
- 导轨安装
- UL（可选）



HVL031-100W



HVL031-200W

IP20 CE 30 +70 °C



规格

HVL 031/HV 031	带风扇/不带风扇
加热元件	高性能芯子
安全温度切断	风扇故障时过热保护
加热体	铝合金铸体
连接方式	螺丝连接器
线盒	UL94 V-0黑色塑料
安装	导轨安装 35mm
装配位置	水平
适应温度	-30°C~+70°C
防护等级	IP20
仅HVL 031	带风扇
使用寿命	使用寿命50,000h at25°C
连接风扇	两极螺丝连接 2.5mm2(L2/N2)

HVL 031(带风扇)	加热瓦数	空气流量	尺寸	重量 (kg)
230V AC,50/60Hz		自由吹风		
HVL031-100W	100W	35m³/h	80X112X47mm	0.60kg
HVL031-150W	150W	35m³/h	80X112X47mm	0.60kg
HVL031-200W	200W	108m³/h	119X151X47mm	0.90kg
HVL031-300W	300W	108m³/h	119X151X47mm	0.90kg
HVL031-400W	400W	108m³/h	119X151X47mm	0.90kg

HV 031 (不带风扇)	加热瓦数	尺寸	重量(kg)
230V AC,50/60Hz			
HV031-100W	100W	80X112X47mm	0.40kg
HV031-150W	150W	80X112X47mm	0.40kg
HV031-200W	200W	119X151X47mm	0.50kg
HV031-300W	300W	119X151X47mm	0.50kg
HV031-400W	400W	119X151X47mm	0.50kg

尺寸图(mm)

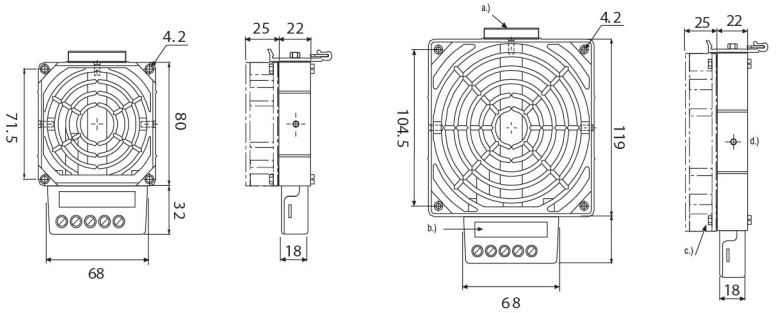

接线图

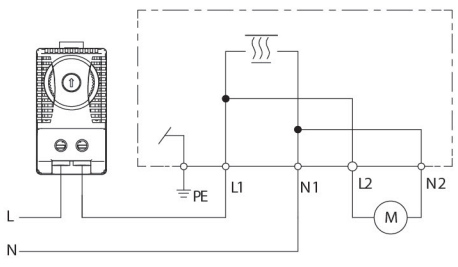

性能：
紧凑型高性能风扇加热器可防止冷凝和霜冻的形成，并在带有电气元件的外壳内提供均匀分布的内部空气温度。

- 紧凑设计
- 卡扣固定
- 使用寿命长
- 免维护
- UL(可选)





IP20 CE -30 +70

规格

型号	LK143			
额定输出电压 (+5/-10%) at 10°C	150W	300W	400W	500W
输入电压	110-240V AC			
频率	50-60Hz			
最高表面温度（环境温度 25°C）	74°C			
连接方式（笼式连接）	推入式端子			
工作/储存温度	-30°C~+70°C(RH＜20%)			
风量（零静压）	30m³/小时(18 CFM)			
重量	300g			
防护等级	IP20			
安装方式	35 DIN 导轨 垂直安装			

尺寸图(mm)

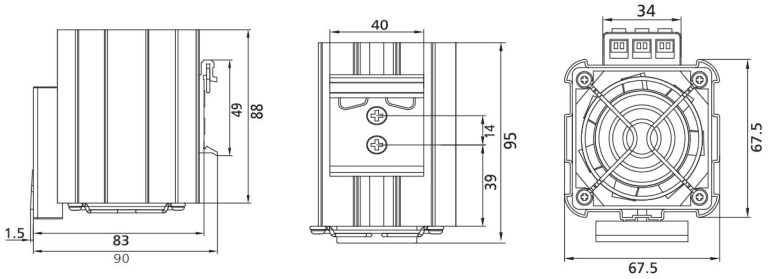

接线图

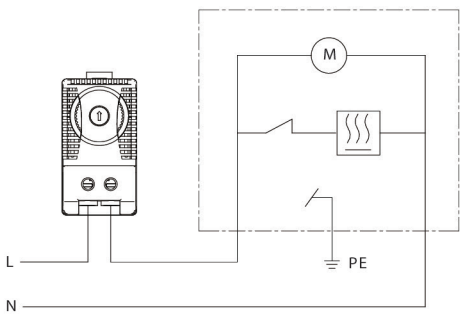

风扇加热器 KHL120 系列

性能：
紧凑型风扇加热器可防止冷凝形成。集成高性能轴流风扇提供强制空气循环，从而保证机柜内温度均匀。

- 紧凑设计
- 使用寿命长
- 免维护
- 内置高风量轴流风扇
- PTC 电阻，自调节
- 导轨安装



IP20 CE -30 +70 ℃

规格

特征	单位	KHL120075.0-00	KHL120100.0-00	KHL120150.0-00	KHL120230.0-00	KHL120300.0-00
加热能力*	W	75	100	150	230	300
电压	V/Hz	110-250V AC/DC-风扇 24V AC/DC				
最大电流	A	4	4	6	6	8
加热元件	-	PTC 电阻，自调节				
散热器	-	挤压铝型材，阳极氧化				
	-	滚珠轴承，25°C (77°F) 下使用寿命50000小时,平均流量11m³/h				
轴流风扇		平均流量11立方米/小时，自由流动				风量 33m³/h 自由流动
电气连接	-	硅胶电缆，4x0.5立方米，长度400毫米				
防护等级 IEC	-	I类				
防护等级 EN60529	-	IP20				
工作温度	°C (°F)	-30~+70 (-4~+158)				
储存温度	°C (°F)	-30~+70 (-13~+158)				
卡槽安装	-	用于安装在 35 毫米 DIN 导轨上 EN50022				
安装位置	-	垂直安装时性能最佳				
尺寸（高 x 宽 x 深）	mm	97x40x40	97x40x40	132x40x40	142x40x40	157x40x40
电缆长度	mm	400	400	400	400	400
重量（包装）	kg	0.20(0.21)	0.20(0.21)	0.26(0.28)	0.28(0.30)	0.40(0.42)
认证	-	CE				

*环境温度20°C (68°)

尺寸图(mm)

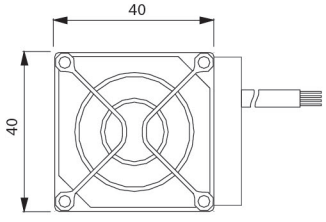

接线图

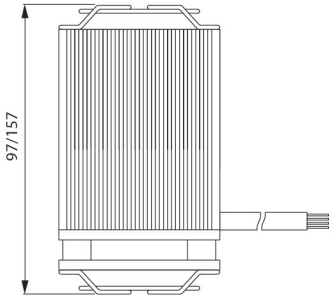

页面数据仅供参考，
详情或有疑问请发送电子邮件至: info@linkwell.org

性能

紧凑型风扇加热器可防止冷凝形成。集成高性能轴流风扇提供强制空气循环，从而保证机柜内温度均匀。

- 紧凑设计
- 导轨卡装固定
- 安全温度关闭
- 长使用寿命
- 免维护





IP20 CE -30 +70 ℃

规格

加热元件	PTC
安全温度切断	防止风扇故障致使加热器过热
散热体	阳极氧化挤压铝合金
轴承轴流风扇	空气自由流动，风量:35m³/h，使用寿命 50,000h at 25°C
连接方式	5极螺丝连接器，线粗 2.5mm²
安装方式	35mm DIN 导轨卡装，EN 50022
安装方向	竖直
运行温度	-30°C~+70°C
储存温度	-30°C~+70°C
防护等级	IP20

型号	制热量	尺寸	重量
230vac,50/60Hz			
150.0-00	150W	110x116x118mm	0.6kg
200.0-00	200W	110x116x118mm	0.6kg
250.0-00	250W	110x116x118mm	0.6kg
300.0-00	300W	110x116x118mm	0.6kg
400.0-00	400W	110x116x118mm	0.6kg
650.0-00	650W	110x116x129mm	1.1kg
800.0-00	800W	167x132x132mm	1.5kg
1000.0-00	1000W	167x132x132mm	1.5kg
1200.0-00	1200W	167x132x132mm	1.5kg
1500.0-00	1500W	167x132x132mm	1.5kg

尺寸图(mm)

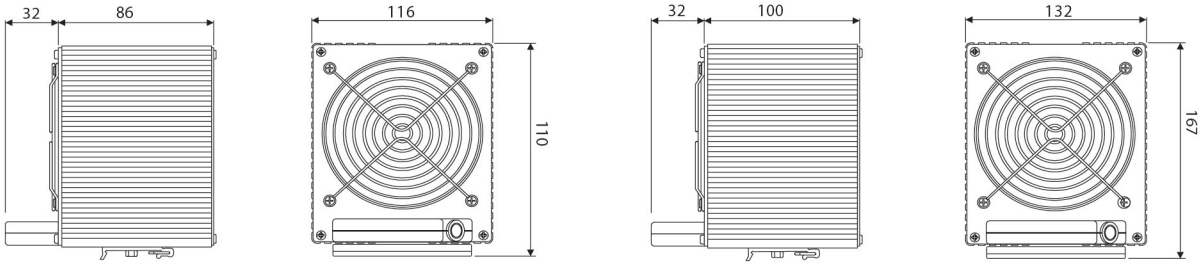

性能：

· 采用陶瓷半导体PTC加热元件；
· 高导热铝合金散热器；
· 专为适应有限安装空间而设计的模块化加热器；
· 49/70/100mm三种宽度，厚度均匀，长度可定制；
· 可定制功率和工作温度；
· 标配2米耐高温硅胶线；
· 每面均设计有安装结构；
· 35mm DIN导轨安装；

- 宽电压范围 (18~36V/110~240V AC/DC)
- 动态升温
- 表面温度恒定
- 热效率高
- 使用寿命长
- 安全系数高



IP20 CE -45 +70

规格

操作电压	AC/DC 110~240V (Min. 110V , Max. 265V) AC/DC 18~36V (Min. 16V, Max. 40V)
加热元件	陶瓷半导体PTC
散热器材质	铝合金
连接方式	标配耐高温硅胶线 2×0.5mm² 长 2 米
安装方式	表面螺钉安装 / 35mm DIN 导轨安装（另购配件）
耐压	1500VAC 50/60Hz 时间 1 分钟
绝缘电阻	100MΩ @500VDC
环境湿度	≤90%RH
环境温度	-45°C~+70°C（存储 -45°C~+120°C）无凝露，无结冰
防护安全等级	IP20

型号	额定电压	散热片尺寸	长度	功率	重量
	V AC/DC	mm	mm	W	g
LKP805-2050	110~240	W49×H21	110	50	277
LKP805-4015	18~36				
LKP807-2075	110~240	W70×H20	130	90	375
LKP807-4075	18~36				
LKP807-2100	110~240	W70×H20	160	120	435
LKP807-4100	18~36				
LKP810-2120	110~240	W100×H20	160	150	585
LKP810-4120	18~36				
LKP810-2150	110~240	W100×H20	200	165	685
LKP810-4150	18~36				

尺寸图(mm)

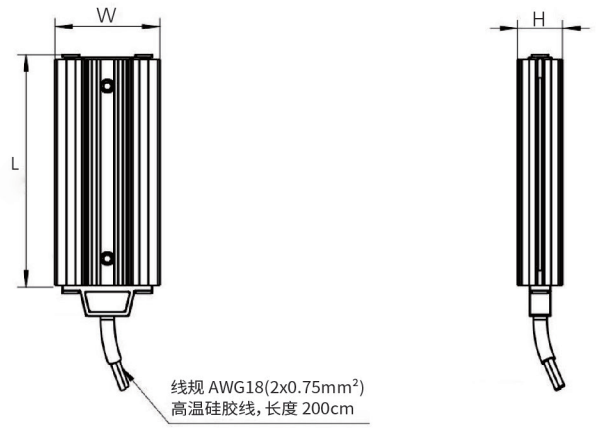





35mm 标准 DIN 导轨安装

型号	最大冲击电流	功率	长度
	A	W	mm
LKP8-30	1.5	30	100
LKP8-50	2.0	50	100
LKP8-75	3.5	75	150
LKP8-100	4.5	100	150
LKP8-120	4.5	120	150
LKP8-150	7.5	150	200

螺丝面板安装

型号	最大冲击电流	功率	长度
	A	W	mm
LKP8-30B	1.5	30	100
LKP8-50B	2.0	50	100
LKP8-75B	3.5	75	150
LKP8-100B	4.5	100	150
LKP8-120B	4.5	120	150
LKP8-150B	7.5	150	200

IP20 RoHS COMPLIANT -45 +70 °C

规格

工作电压	200-240V
发热元件	陶瓷半导体 PTC；外壳：黑色 PPS
功率	25°C环境下，额定功率 P±20% 瓦；耐压：1500V/5mA/3 秒
引出线	3×0.5mm²，长度 1 米，耐 200°C高温硅胶线
安装方式	35mm 标准 DIN 导轨安装 或 螺丝面板固定安装
工作电压	200-240V, 50/60Hz
绝缘电阻	100MΩ @500VDC
环境湿度	≤90%RH
工作温度	-45°C~+70°C
防护等级	IP20

尺寸图 (mm)

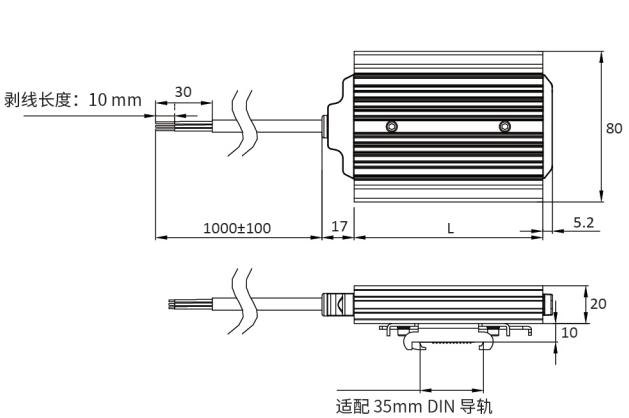

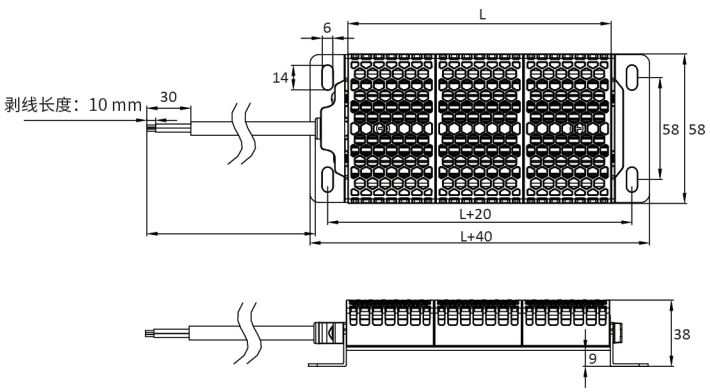

KHP300(B) 风扇加热器

- 紧凑
- 夹式固定设计
- 温度安全断路
- 使用寿命长
- 免维护



IP20 CE -45 +70 ℃

规格

KHP300	带风扇
加热元件	PTC
输入电压、频率、功率	交流 230V 50/60Hz 300-350W
绝缘性能	2000V/0.5mA/5s
表面温度	60°C (室温 30°C)
轴流风扇，滚珠轴承	风量:交流:24m³/h (50Hz) 或31m³/h (60Hz)
转速	2400
加热器本体	铝合金铸件+PPS型材
冷却方式	自然冷却
连接外壳	符合 UL94 V-0 标准的黑色塑料
安装方式	适用于 35mm DIN 导轨的卡扣
安装位置	垂直
工作/储存温度	-4°C~+70°C
防护等级	IP20
平均寿命	25°C下 50000小时

尺寸图(mm)

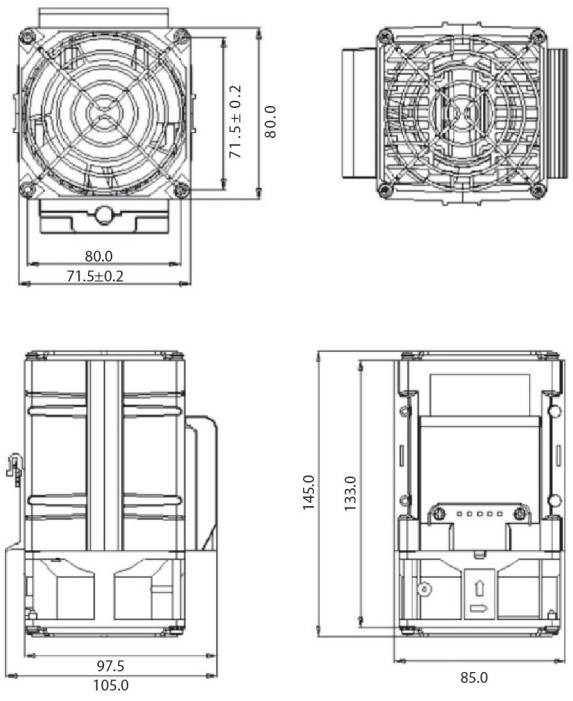

接线图

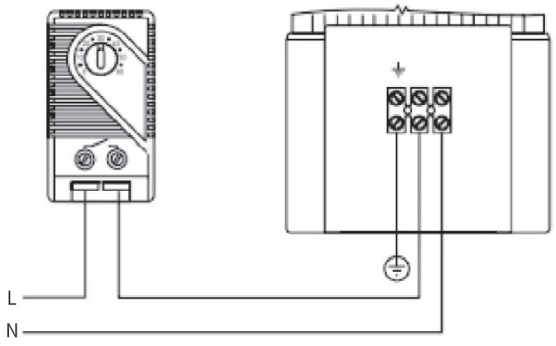

页面数据仅供参考，
详情或有疑问请发送电子邮件至: info@linkwell.org

风扇加热器 LKHB300

性能

产品由优质镍铬合金热管、压铸铝结构散热器、高性能轴流风扇、温控开关组成。电热管置于散热器本体中央，温控开关靠近电热管，隐藏于散热器本体内部，轴流风扇紧贴本体。



IP20 CE -40 +70℃

规格

LKHB 300	带风扇
加热元件	高性能核心
输入电压、频率、功率	AC 230V 50/60HZ 300W
绝缘性能	2000V/0.5mA/5s
温度安全切断	风扇故障时过热保护
加热体	压铸铝（玻璃珠喷砂）
转速	2700Rpm
安装方式	使用M6螺钉固定
连接方式	WAGO端子，标准公母接口
安装位置	垂直
工作/储存温度	-40°C~+70°C
防护等级	IP20
平均寿命	25°C下50000小时
冷却方式	自动冷却

尺寸图(mm)

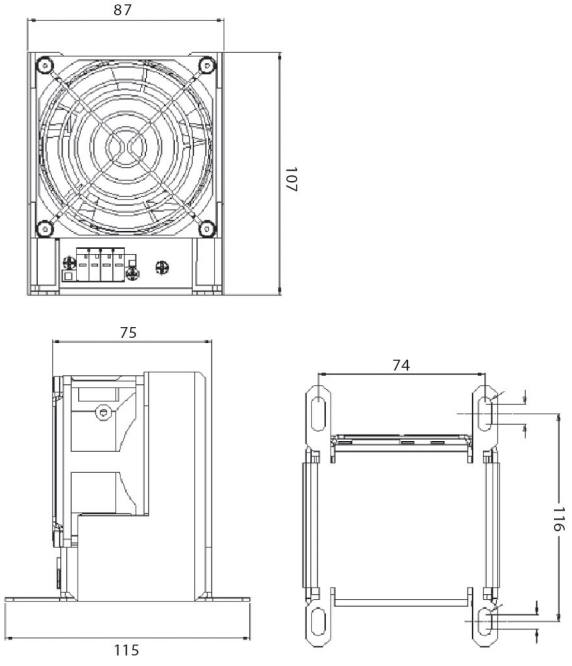

接线图

