散热风扇系列



LKA08025 80x80x25mm



电机结构：罩极电机
绝缘强度：AC 1500V，0.5mA，50/60Hz
绝缘等级：A 级

材质：扇叶：PBT，7叶轮
轴承：滚珠轴承
电机寿命：50000小时

IP44 -30 +60

尺寸图(mm)

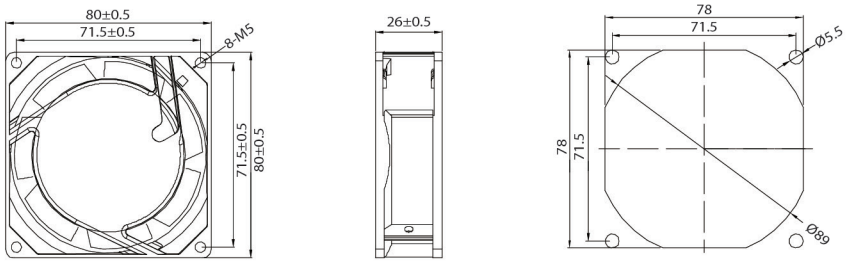

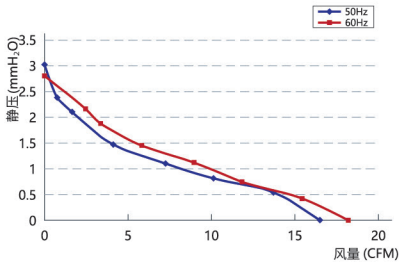

型号	电压	频率	电流	功率	转速	风量	最大空气流量	噪音
	(V)	(Hz)	(A)	(W)	(RPM)	(m^3/h)	CFM	(dB)
LKA08025.115	110/120	50/60	0.12/0.11	12/11	2500/2800	28/31	17/18	26/28
LKA08025.230	220/240	50/60	0.07/0.06	12/11	2500/2800	28/31	17/18	26/28

LKA08038 80x80x38mm



电机结构：罩极电机
绝缘强度：AC 1500V，0.5mA，50/60Hz
绝缘等级：A 级

材质：扇叶：PBT，7叶轮
轴承：滚珠轴承
电机寿命：50000小时

IP44 -30 +65

尺寸图(mm)

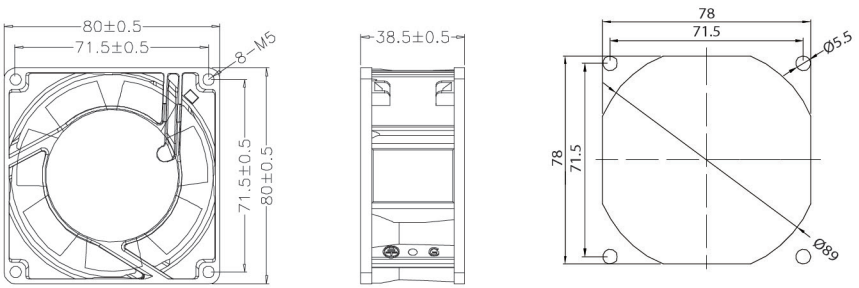

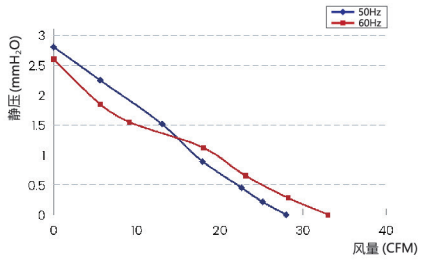

型号	电压	频率	电流	功率	转速	风量	最大空气流量	噪音
	(V)	(Hz)	(A)	(W)	(RPM)	(m^3/h)	CFM	(dB)
LKA08038.115	110/120	50/60	0.16/0.14	13/12	2400/3000	34/43	20/25	28/33
LKA08038.230	220/240	50/60	0.10/0.08	13/12	2400/3000	34/43	20/25	28/33

页面数据仅供参考，
详情或有疑问请发送电子邮件至: info@linkwell.org

92x92x25mm LKA09225

电机结构：罩极电机
绝缘强度：AC 1500V，0.5mA，50/60Hz
绝缘等级：A 级

材质：扇叶：PBT，5叶轮
轴承：滚珠轴承
电机寿命：50000小时



尺寸图(mm)

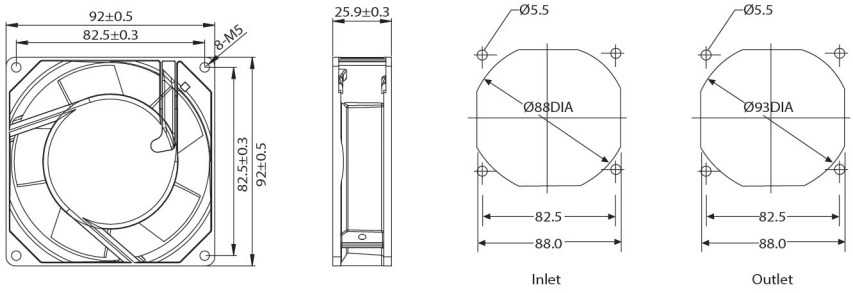

IP44 cULus CE -30 +60°C

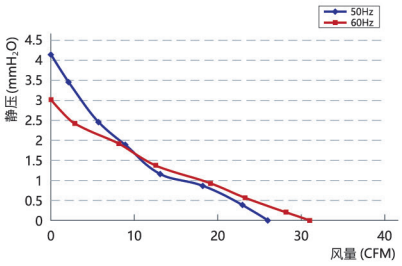

型号	电压	频率	电流	功率	转速	风量	最大空气流量	噪音
	(V)	(Hz)	(A)	(W)	(RPM)	(m^3/h)	CFM	(dB)
LKA09225.115	110/120	50/60	0.12/0.11	12/11	2350/2700	44/53	26/31	34/36
LKA09225.230	220/240	50/60	0.07/0.06	12/11	2350/2700	44/53	26/31	34/36

110x110x25mm LKA11025

电机结构：罩极电机
绝缘强度：AC 1500V，0.5mA，50/60Hz
绝缘等级：A 级

材质：扇叶：PBT，5叶轮
轴承：滚珠轴承
电机寿命：50000小时



尺寸图(mm)

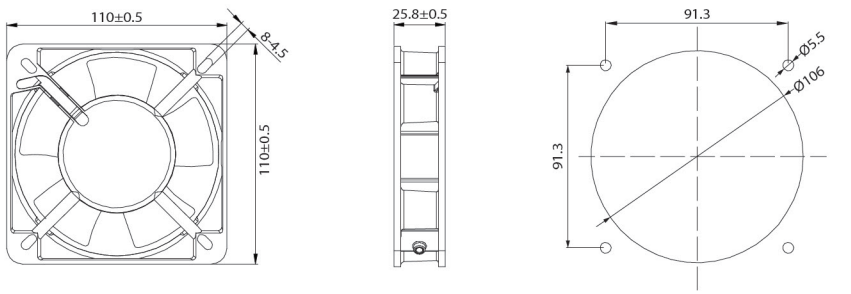

IP44 cULus CE -30 +60°C

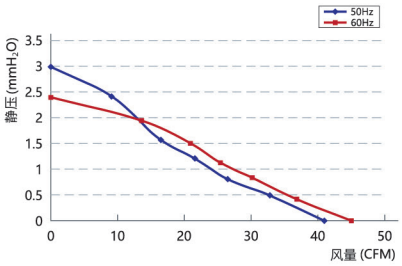

型号	电压	频率	电流	功率	转速	风量	最大空气流量	噪音
	(V)	(Hz)	(A)	(W)	(RPM)	(m^3/h)	CFM	(dB)
LKA11025.115	110/120	50/60	0.12/0.11	12/11	2000/2200	70/77	41/45	36/38
LKA11025.230	220/240	50/60	0.07/0.06	12/11	2000/2200	70/77	41/45	36/38

LKA12025 120x120x25mm



电机结构：罩极电机
绝缘强度：AC 1500V，0.5mA，50/60Hz
绝缘等级：A 级

材质：扇叶：PBT，5叶轮
轴承：滚珠轴承
电机寿命：50000小时

尺寸图(mm)

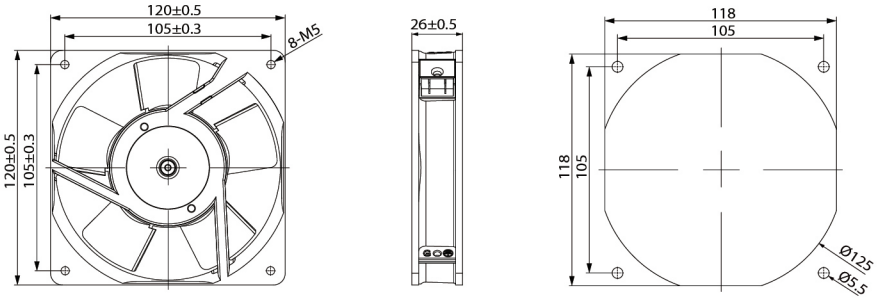

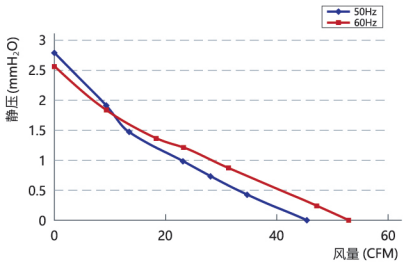

型号	电压	频率	电流	功率	转速	风量	最大空气流量	噪音
	(V)	(Hz)	(A)	(W)	(RPM)	(m^3/h)	CFM	(dB)
LKA12025.115	110/120	50/60	0.16/0.14	14/13	2200/2400	100/113	59/67	39/41
LKA12025.230	220/240	50/60	0.10/0.08	14/13	2200/2400	100/113	59/67	39/41

LKA12038 (5叶) 120x120x38mm



电机结构：罩极电机
绝缘强度：AC 1500V，0.5mA，50/60Hz
绝缘等级：A 级

材质：扇叶：PBT，5叶轮
轴承：滚珠轴承
电机寿命：50000小时

尺寸图(mm)

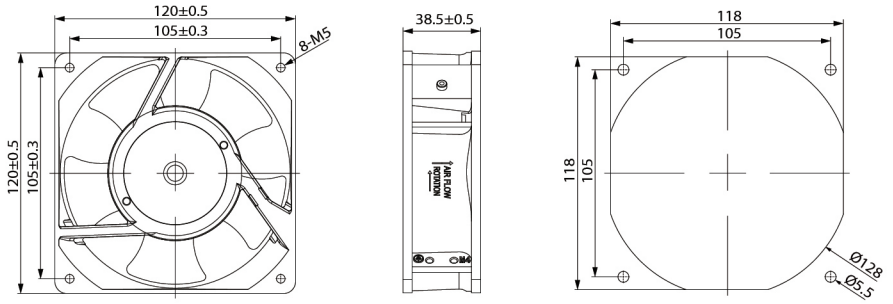

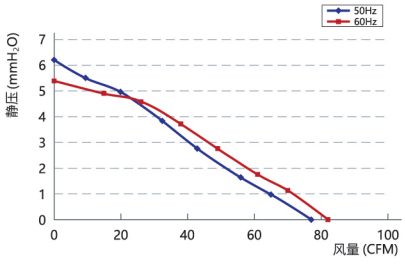

型号	扇叶	电压	频率	电流	功率	转速	风量	最大空气流量	噪音
		(V)	(Hz)	(A)	(W)	(RPM)	(m^3/h)	CFM	(dB)
LKA12038.115	5	110/120	50/60	0.21/0.18	15/13	2600/2900	131/139	77/82	42/44
LKA12038.230	5	220/240	50/60	0.11/0.09	15/13	2600/2900	131/139	77/82	42/44

页面数据仅供参考，
详情或有疑问请发送电子邮件至: info@linkwell.org

120x120x38mm (7叶) LKA12038

电机结构：罩极电机
绝缘强度：AC 1500V，0.5mA，50/60Hz
绝缘等级：A 级

材质：扇叶：PBT，7叶轮
轴承：滚珠轴承
电机寿命：50000小时



IP44 CE -30 +60℃

尺寸图(mm)

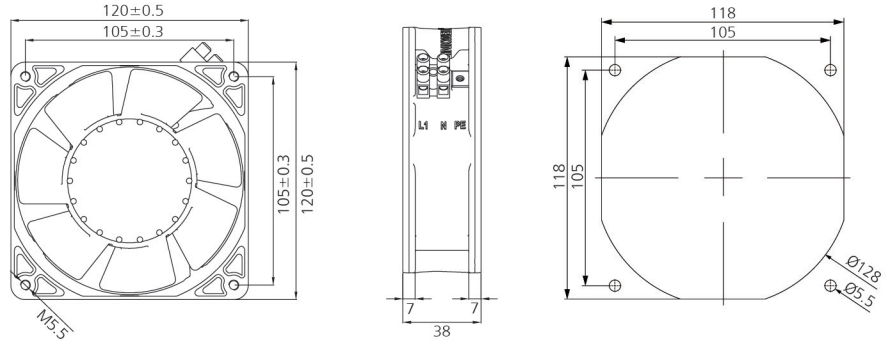

型号	扇叶	电压	频率	电流	功率	转速	风量	最大空气流量	噪音
		(V)	(Hz)	(A)	(W)	(RPM)	(m^3/h)	CFM	(dB)
LKA12038.115	7	110/120	50/60	0.21/0.18	15/13	2500/2700	136/150	80/88	44/46
LKA12038.230	7	220/240	50/60	0.11/0.09	15/13	2500/2700	136/150	80/88	44/46

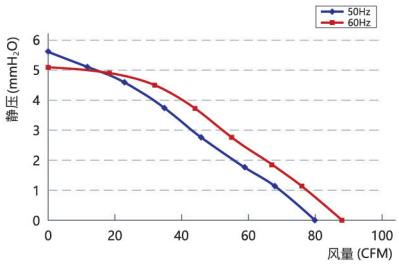

135x135x38mm LKA13538

电机结构：罩极电机
绝缘强度：AC 1500V，0.5mA，50/60Hz
绝缘等级：A 级

材质：扇叶：PBT，5叶轮
轴承：滚珠轴承
电机寿命：50000小时



IP44 CE -30 +60℃

尺寸图(mm)

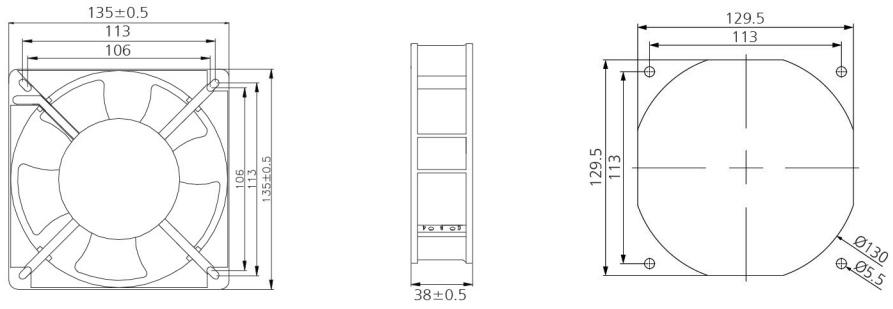

型号	电压	频率	电流	功率	转速	风量	最大空气流量	噪音
	(V)	(Hz)	(A)	(W)	(RPM)	(m^3/h)	CFM	(dB)
LKA13538.115	110/120	50/60	0.24/0.22	20/18	2600/2800	146/162	86/95	45/47
LKA13538.230	220/240	50/60	0.12/0.11	20/18	2600/2800	146/162	86/95	45/47

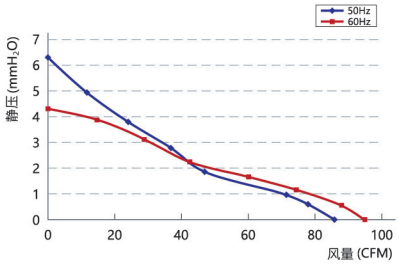

LKA15050 (5叶) 150x150x51mm



电机结构：罩极电机
绝缘强度：AC 1500V，0.5mA，50/60Hz
绝缘等级：A 级

材质：扇叶：PBT，5叶轮
轴承：滚珠轴承
电机寿命：50000小时

尺寸图(mm)

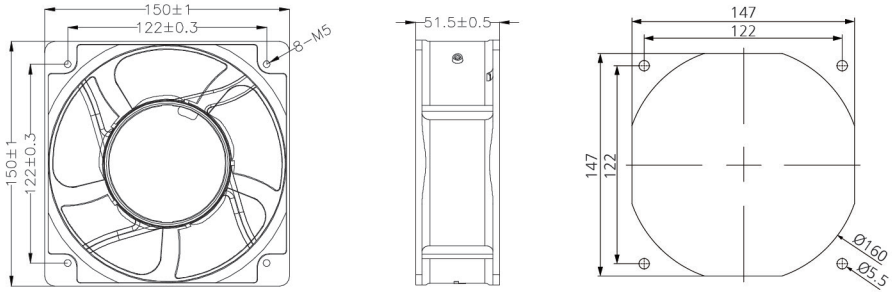

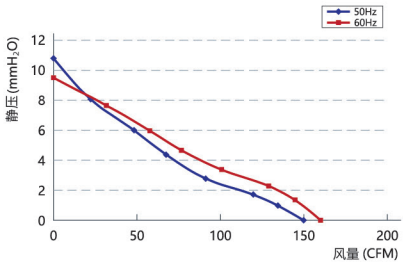

型号	扇叶	电压	频率	电流	功率	转速	风量	最大空气流量	噪音
		(V)	(Hz)	(A)	(W)	(RPM)	(m^3/h)	CFM	(dB)
LKA15050.115	5	110/120	50/60	0.47/0.42	36/30	2700/3000	303/337	178/198	53/57
LKA15050.230	5	220/240	50/60	0.24/0.21	36/30	2700/3000	303/337	178/198	53/57

LKA15050 (7叶) 150x150x51mm



电机结构：罩极电机
绝缘强度：AC 1500V，0.5mA，50/60Hz
绝缘等级：A 级

材质：扇叶：PBT，7叶轮
轴承：滚珠轴承
电机寿命：50000小时

尺寸图(mm)

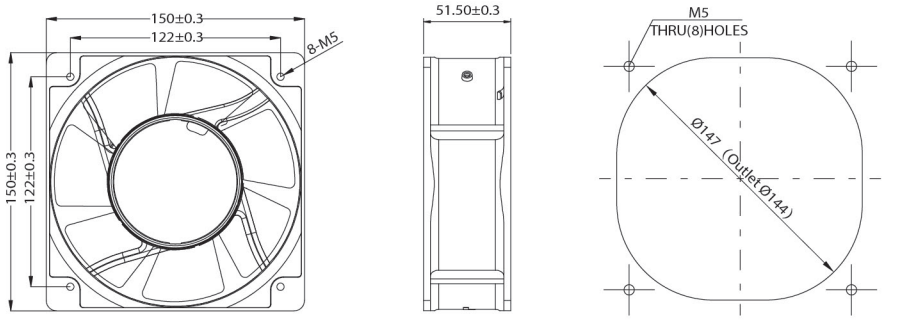

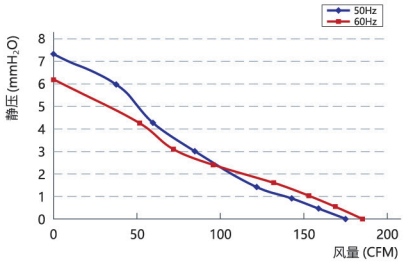

型号	扇叶	电压	频率	电流	功率	转速	风量	最大空气流量	噪音
		(V)	(Hz)	(A)	(W)	(RPM)	(m^3/h)	CFM	(dB)
LKA15050.115	7	110/120	50/60	0.45/0.42	32/30	2500/2600	298/315	175/185	54/58
LKA15050.230	7	220/240	50/60	0.24/0.22	32/30	2500/2600	298/315	175/185	54/58

页面数据仅供参考，
详情或有疑问请发送电子邮件至: info@linkwell.org

172x150x51mm (5叶) LKA17251

电机结构：罩极电机
绝缘强度：AC 1500V，0.5mA，50/60Hz
绝缘等级：A 级

材质：扇叶：PBT，5叶轮
轴承：滚珠轴承
电机寿命：50000小时



IP44 cULus CE -30 +60℃

尺寸图(mm)

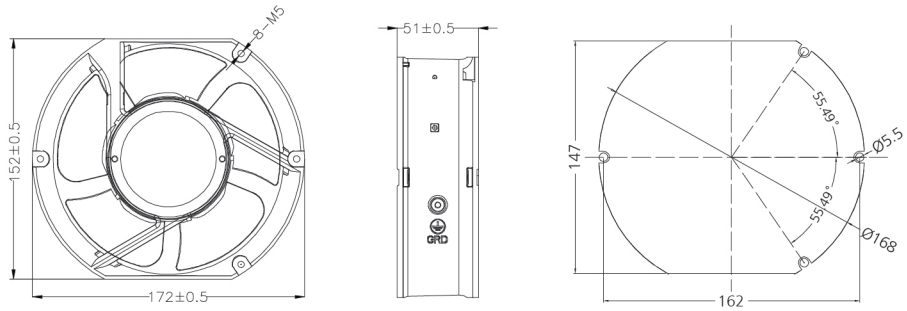

型号	扇叶	电压	频率	电流	功率	转速	风量	最大空气流量	噪音
		(V)	(Hz)	(A)	(W)	(RPM)	(m^3/h)	CFM	(dB)
LKA17251.115	5	110/120	50/60	0.47/0.42	36/30	2700/3000	303/337	178/198	53/57
LKA17251.230	5	220/240	50/60	0.24/0.21	36/30	2700/3000	303/337	178/198	53/57

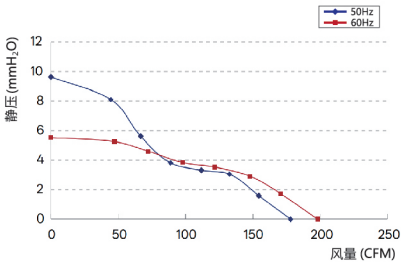

172x150x51mm (7叶) LKA17251

电机结构：罩极电机
绝缘强度：AC 1500V，0.5mA，50/60Hz
绝缘等级：A 级

材质：扇叶：PBT，7叶轮
轴承：滚珠轴承
电机寿命：50000小时



IP44 CE -30 +60℃

尺寸图(mm)

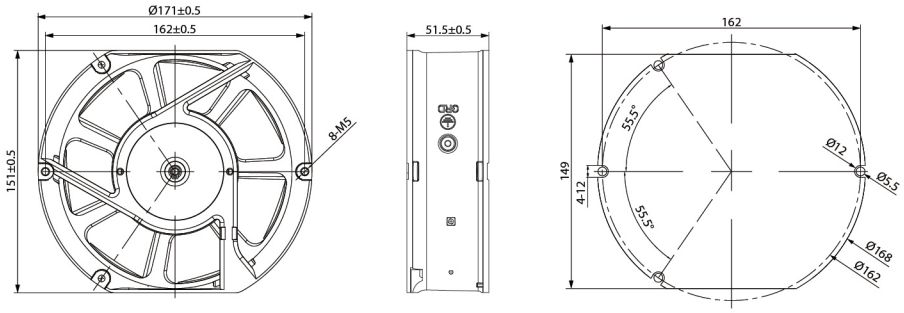

型号	扇叶	电压	频率	电流	功率	转速	风量	最大空气流量	噪音
		(V)	(Hz)	(A)	(W)	(RPM)	(m^3/h)	CFM	(dB)
LKA17251.115	7	110/120	50/60	0.45/0.42	32/30	2500/2600	298/315	175/185	54/58
LKA17251.230	7	220/240	50/60	0.24/0.22	32/30	2500/2600	298/315	175/185	54/58

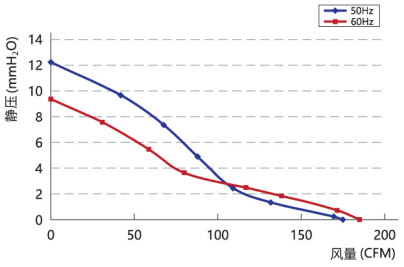

LKA17255 172x162x55mm



电机结构：罩极电机
绝缘强度：AC 1500V，0.5mA，50/60Hz
绝缘等级：A 级

材质：扇叶：冷轧板，7叶轮
轴承：滚珠轴承
电机寿命：50000小时

尺寸图(mm)

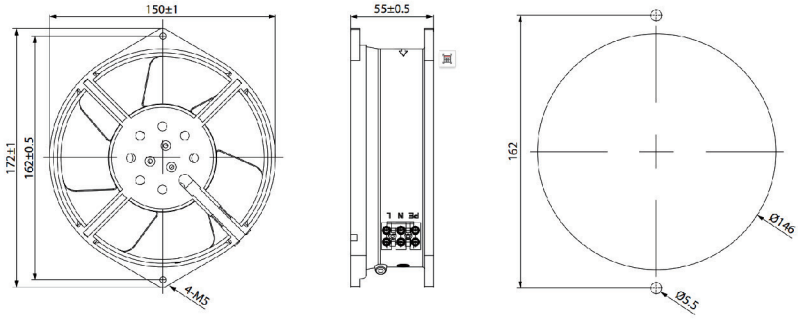

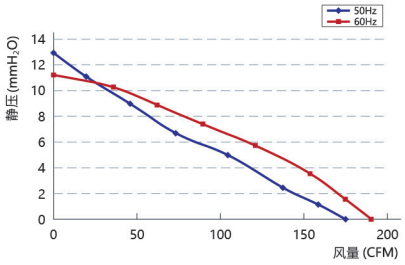

型号	电压	频率	电流	功率	转速	风量	最大空气流量	噪音
	(V)	(Hz)	(A)	(W)	(RPM)	(m^3/h)	CFM	(dB)
LKA17255.115	110/120	50/60	0.50/0.45	38/39	2700/3000	314/355	185/209	52/54
LKA17255.230	220/240	50/60	0.25/0.22	38/39	2700/3000	314/355	185/209	52/54

LKA18060 180x180x60mm



电机结构：罩极电机
绝缘强度：AC 1500V，0.5mA，50/60Hz
绝缘等级：A 级

材质：扇叶：PBT，5叶轮
轴承：滚珠轴承
电机寿命：50000小时

尺寸图(mm)

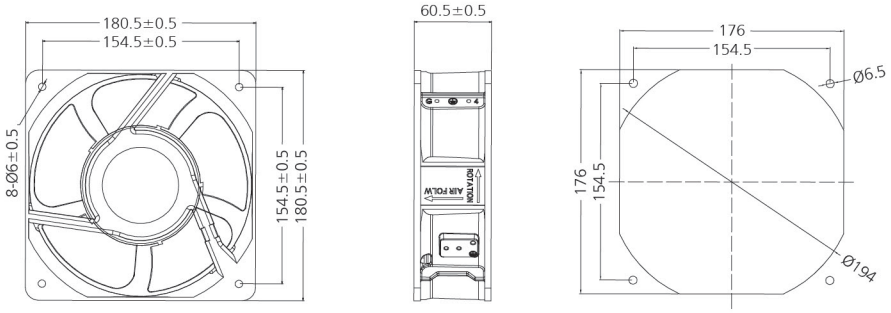

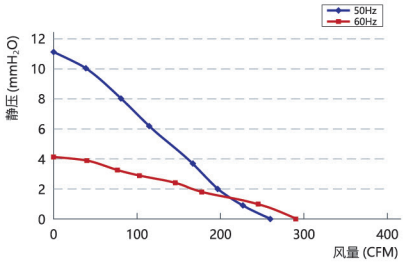

型号	电压	频率	电流	功率	转速	风量	最大空气流量	噪音
	(V)	(Hz)	(A)	(W)	(RPM)	(m^3/h)	CFM	(dB)
LKA18060.115	110/120	50/60	0.54/0.52	42/40	2700/3000	400/451	235/265	61/64
LKA18060.230	220/240	50/60	0.35/0.32	42/40	2700/3000	400/451	235/265	61/64

页面数据仅供参考，
详情或有疑问请发送电子邮件至: info@linkwell.org

202x202x60mm LKA20060

电机结构：罩极电机
绝缘强度：AC 1500V，0.5mA，50/60Hz
绝缘等级：A 级
材质：扇叶：PBT，5叶轮
轴承：滚珠轴承
电机寿命：50000小时



IP44 cULus CE -30 +60℃

尺寸图(mm)

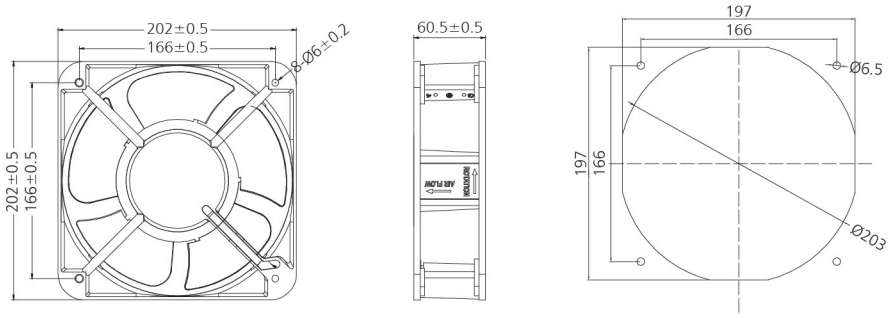

型号	电压	频率	电流	功率	转速	风量	最大空气流量	噪音
	(V)	(Hz)	(A)	(W)	(RPM)	(m^3/h)	CFM	(dB)
LKA20060.115	110/120	50/60	0.71/0.66	45/42	2700/2900	530/563	312/331	55/57
LKA20060.230	220/240	50/60	0.35/0.32	45/42	2700/2900	530/563	312/331	55/57

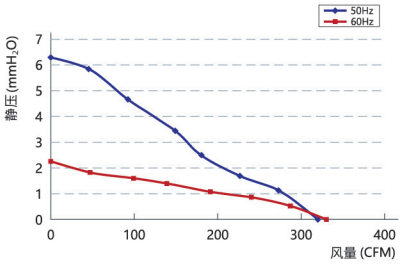

205x205x72mm LKA20572

电机结构：罩极电机
绝缘强度：AC 1500V，0.5mA，50/60Hz
绝缘等级：A 级
材质：扇叶：PBT，7叶轮
轴承：滚珠轴承
电机寿命：50000小时



IP44 CE -30 +60℃

尺寸图(mm)

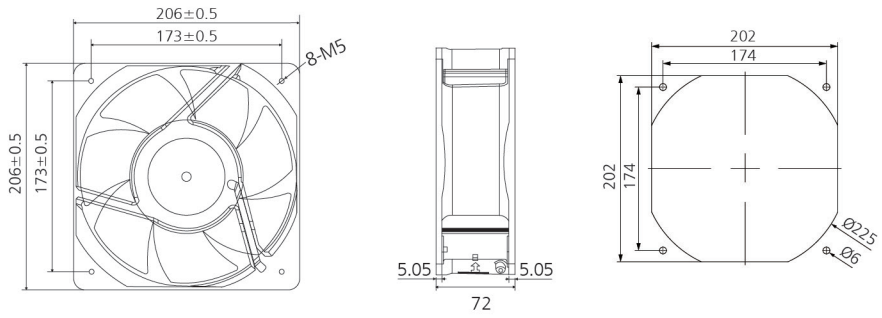

型号	电压	频率	电流	功率	转速	风量	最大空气流量	噪音
	(V)	(Hz)	(A)	(W)	(RPM)	(m^3/h)	CFM	(dB)
LKA20572.115	110/120	50/60	0.70/0.80	60/90	2800/3200	927/1012	546/596	67/69
LKA20572.230	220/240	50/60	0.30/0.40	60/90	2800/3200	927/1012	546/596	67/69

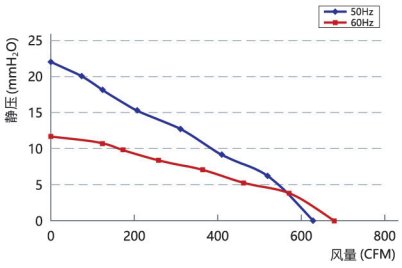

LKA22060 220x60mm



电机结构：罩极电机
绝缘强度：AC 1500V，0.5mA，50/60Hz
绝缘等级：A 级

材质：扇叶：PBT，5叶轮
轴承：滚珠轴承
电机寿命：50000小时

IP44 -30 +65

尺寸图(mm)

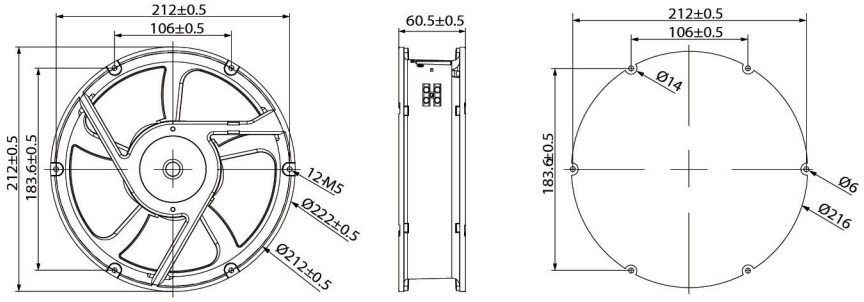

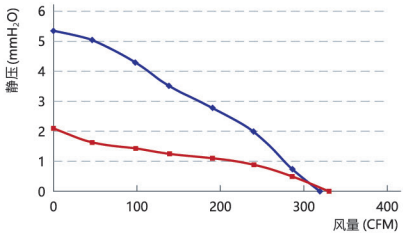

型号	电压	频率	电流	功率	转速	风量	最大空气流量	噪音
	(V)	(Hz)	(A)	(W)	(RPM)	(m^3/h)	CFM	(dB)
LKA22060.115	110/120	50/60	0.60/0.58	45/42	2700/2900	530/563	312/331	55/57
LKA22060.230	220/240	50/60	0.35/0.32	45/42	2700/2900	530/563	312/331	55/57

LKA22580 225x225x80mm



电机结构：罩极电机
绝缘强度：AC 1500V，0.5mA，50/60Hz
绝缘等级：A 级

材质：扇叶：冷轧板，9叶轮
轴承：滚珠轴承
电机寿命：50000小时

IP44 -30 +80

尺寸图(mm)

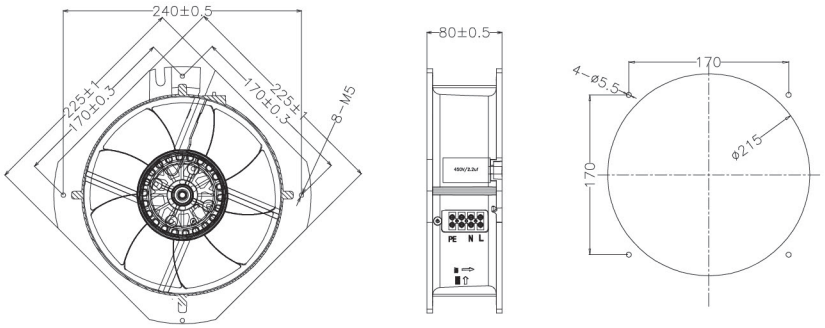

Air Performance

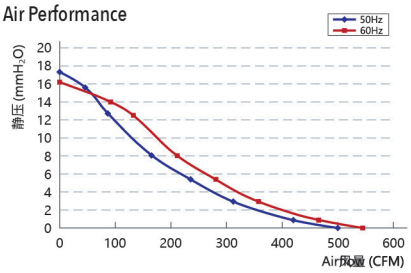

型号	电压	频率	电流	功率	转速	风量	最大空气流量	噪音
	(V)	(Hz)	(A)	(W)	(RPM)	(m^3/h)	CFM	(dB)
LKA22580.115	110/120	50/60	0.70/0.60	60/70	2600/3000	850/927	500/545	60/62
LKA22580.230	220/240	50/60	0.26/0.34	60/70	2600/3000	850/927	500/545	60/62

页面数据仅供参考，
详情或有疑问请发送电子邮件至: info@linkwell.org

254x89mm LKA25489

电机结构：罩极电机
绝缘强度：AC 1500V，0.5mA，50/60Hz
绝缘等级：A 级

材质：扇叶：PBT，3叶轮
轴承：滚珠轴承
电机寿命：50000小时



IP44 CE -30 +60℃

尺寸图(mm)

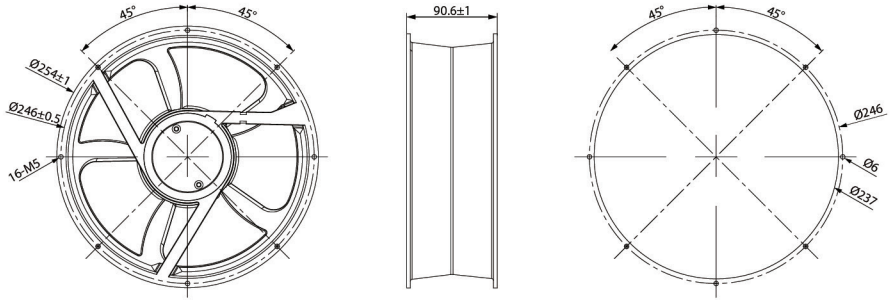

型号	电压	频率	电流	功率	转速	风量	最大空气流量	噪音
	(V)	(Hz)	(A)	(W)	(RPM)	(m^3/h)	CFM	(dB)
LKA25489.115	110/120	50/60	0.45/0.55	50/70	2550/2450	891/918	524/540	70/68
LKA25489.230	220/240	50/60	0.21/0.30	50/70	2550/2450	891/918	524/540	70/68

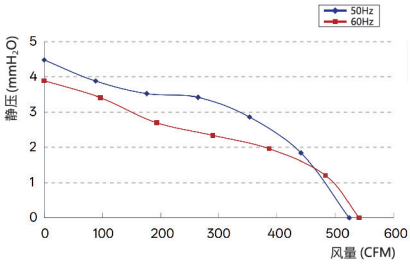

280x280x80mm LKA28080

电机结构：笼型电机
绝缘强度：AC 1500V，0.5mA，50/60Hz
绝缘等级：A 级

材质：扇叶：冷轧板，7叶轮
轴承：滚珠轴承
电机寿命：50000小时



IP44 cULus CE -30 +80℃

尺寸图(mm)

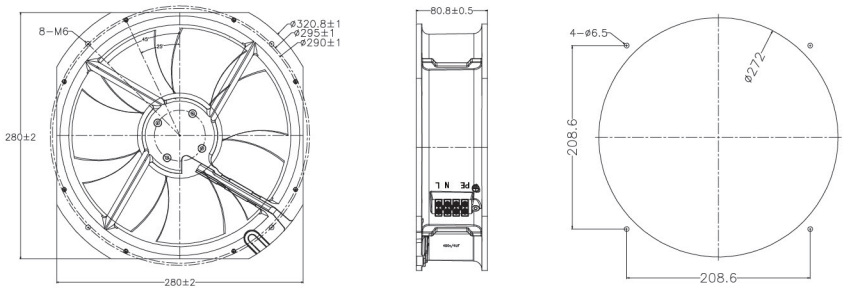

型号	电压	频率	电流	功率	转速	风量	最大空气流量	噪音
	(V)	(Hz)	(A)	(W)	(RPM)	(m^3/h)	CFM	(dB)
LKA28080.115	110/120	50/60	1.00/1.10	110/150	2550/2700	1725/1785	1015/1050	69/71
LKA28080.230	220/240	50/60	0.55/0.65	110/150	2550/2700	1725/1785	1015/1050	69/71

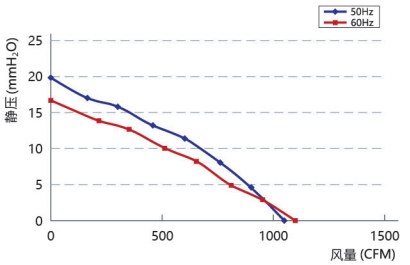

LKA17238-M 172X150X38mm



电机结构：外转子电容感应电机
绝缘强度：交流 1500V，0.5mA，50/60Hz
绝缘等级：F 级
材质：冷轧板，7叶轮
轴承：滚珠轴承
电机寿命：50000小时

尺寸图(mm)

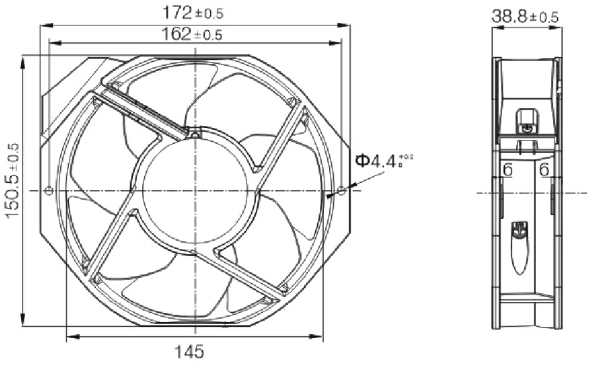

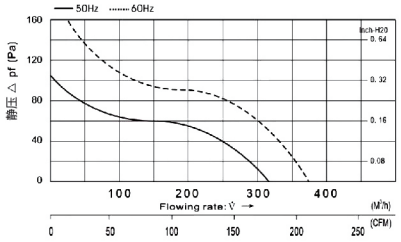

型号	额定电压	频率	额定电流	功率	转速	风量	风量	噪音
	(V)	(Hz)	(A)	(W)	(RPM)	(CFM)	(m^3/h)	(dB)
LKA17238-M	230	50/60	0.13/0.125	30/29	2800/3300	184/225	314/382	51/55

LKA17252-M 172x172x52mm



电机结构：外转子电容感应电机
绝缘强度：AC 1500V，0.5mA，50/60Hz
绝缘等级：F 级
材质：冷轧板，7叶轮
轴承：滚珠轴承
电机寿命：50000小时

尺寸图(mm)

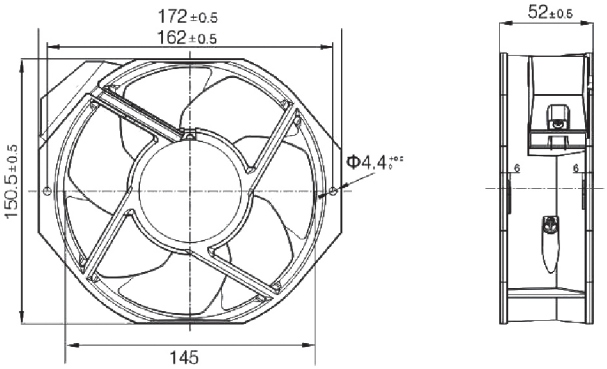

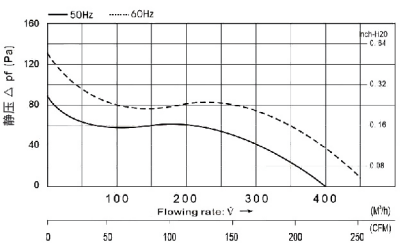

型号	额定电压	频率	额定电流	功率	转速	风量	风量	噪音
	(V)	(Hz)	(A)	(W)	(RPM)	(CFM)	(m^3/h)	(dB)
LKA17252-M	230	50/60	0.17/0.17	40/39	2700/3200	233/281	398/478	53/57

页面数据仅供参考，
详情或有疑问请发送电子邮件至: info@linkwell.org

220x220x60mm LKA22060-M

电机结构：外转子电容感应电机
绝缘强度：交流 1500V，0.5mA，50/60Hz
绝缘等级：F 级
材质：冷轧板，7叶轮
轴承：滚珠轴承
电机寿命：50000小时



尺寸图(mm)

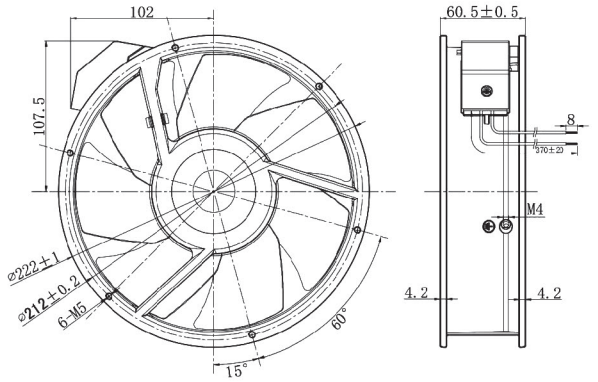

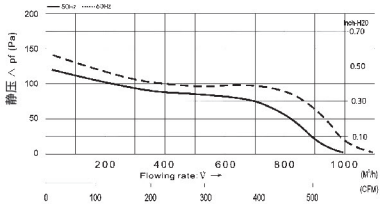

型号	额定电压	频率	额定电流	功率	转速	风量	风量	噪音
	(V)	(Hz)	(A)	(W)	(RPM)	(CFM)	(m³/h)	(dB)
LKA22060-M	230	50/60	0.28/0.33	61/77	2550/2780	585/649	990/1100	62/66

254x254x90mm LKA25490-M

电机结构：外转子电容感应电机
绝缘强度：AC 1500V，0.5mA，50/60Hz
绝缘等级：F 级
材质：冷轧板，7叶轮
轴承：滚珠轴承
电机寿命：50000小时



尺寸图(mm)

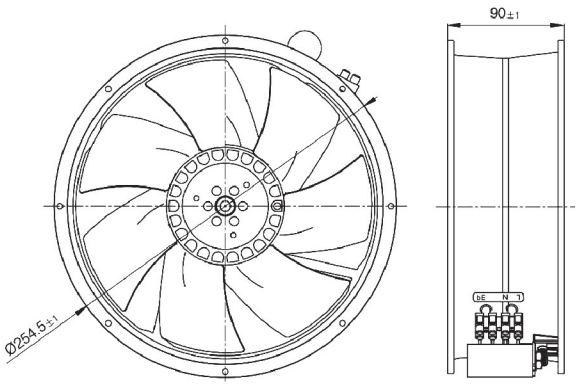

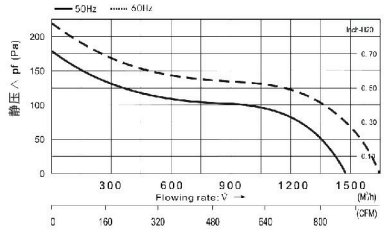

型号	额定电压	频率	额定电流	功率	转速	风量	风量	噪音
	(V)	(Hz)	(A)	(W)	(RPM)	(CFM)	(m³/h)	(dB)
LKA25490-M	230	50/60	0.45/0.46	86/104	2660/3000	860/1003	1460/1700	66/70

LKE6025 60x60x25mm



叶轮与框架：热塑性 PBT（阻燃等级 UL94 V-0）
轴承系统：滚珠轴承或含油轴承
重量：61.2 克

工作温度：-30°C~70°C（滚珠）
-10°C~55°C（含油）
使用寿命：700000 小时 @40°C（滚珠）
300000 小时 @40°C（含油）

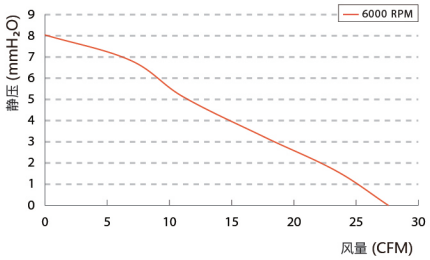

尺寸图 (mm)

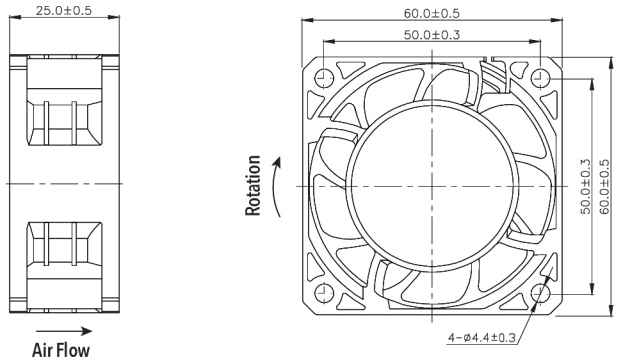

型号	电压	工作电压	频率	功率	转速	最大风量		最大风压		噪音
	(V)	(VAC)	(Hz)	(W)	(RPM)	(m^3/min)	(CFM)	(mmH_2O)	(INH_2O)	(dB)
LKE6025M 1/2	110/220	110-240	50/60	4.2	6000	0.78	27.60	8.04	0.32	43.1

LKE8025 80x80x25mm



叶轮与框架：热塑性 PBT（阻燃等级 UL94 V-0）
轴承系统：滚珠轴承或含油轴承
重量：72 克

工作温度：-30°C~70°C（滚珠）
-10°C~55°C（含油）
使用寿命：700000 小时 @40°C（滚珠）
300000 小时 @40°C（含油）

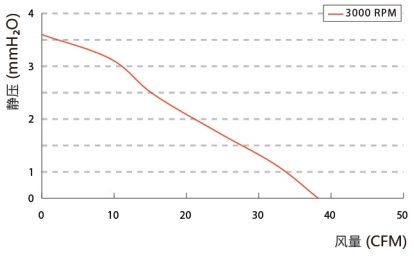

尺寸图(mm)

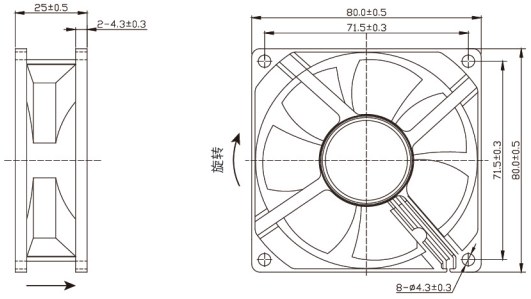

型号	电压	工作电压	频率	功率	转速	最大风量		最大风压		噪音
	(V)	(VAC)	(Hz)	(W)	(RPM)	(m^3/min)	(CFM)	(mmH_2O)	(INH_2O)	(dB)
LKE8025M 1/2	110/220	110-240	50/60	4.8	3000	1.08	38.23	3.10	0.12	35.7

页面数据仅供参考，
详情或有疑问请发送电子邮件至: info@linkwell.org

80x80x38mm LKE8038

叶轮与框架：热塑性 PBT (阻燃等级 UL94 V-0)
轴承系统：滚珠轴承
重量：177.6 克

工作温度：-30°C~70°C
使用寿命：700000 小时 @40°C



尺寸图(mm)

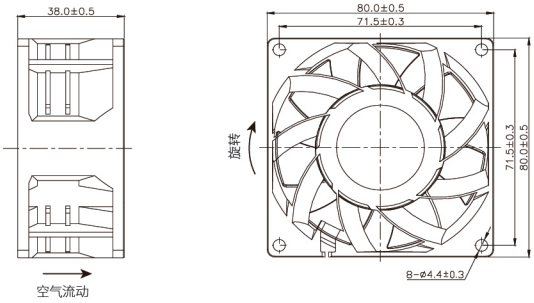

型号	电压	工作电压	频率	功率	转速	最大风量		最大风压		噪音
	(V)	(VAC)	(Hz)	(W)	(RPM)	(m^3/min)	(CFM)	(mmH_2O)	(INH_2O)	(dB)
LKE8025M 1/2	110/220	110-240	50/60	4.8	3000	1.08	38.23	3.10	0.12	35.7

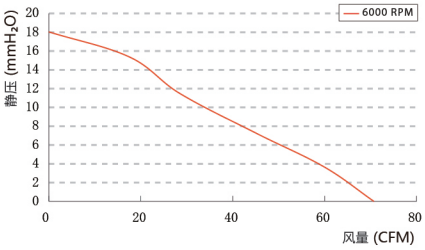

92x92x25mm LKE9225

叶轮与框架：热塑性 PBT (阻燃等级 UL94 V-0)
轴承系统：滚珠轴承或含油轴承
重量：102克

工作温度：-30°C~70°C (滚珠)
-10°C~55°C (含油)
使用寿命：700000 小时 @40°C (滚珠)
300000 小时 @40°C (含油)



DIMENSION (mm)

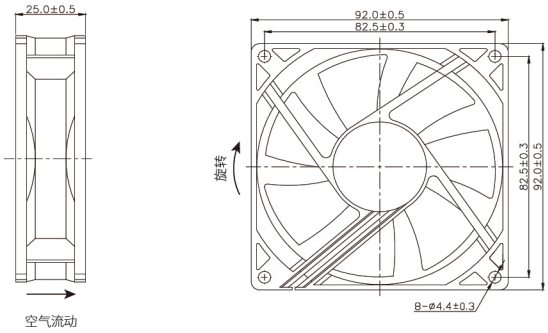

型号	电压	工作电压	频率	功率	转速	最大风量		最大风压		噪音
	(V)	(VAC)	(Hz)	(W)	(RPM)	(m^3/min)	(CFM)	(mmH_2O)	(INH_2O)	(dB)
LKE9225M 1/2	110/220	110-240	50/60	4.00	3500	1.51	53.3	4.42	0.17	38.5

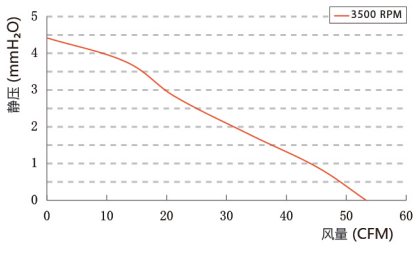

LKE9238 92x92x38mm



叶轮与框架：热塑性 PBT (阻燃等级 UL94 V-0)
轴承系统：滚珠轴承
重量：202克

工作温度：-30°C~70°C
使用寿命：700000 小时 @40°C

尺寸图(mm)

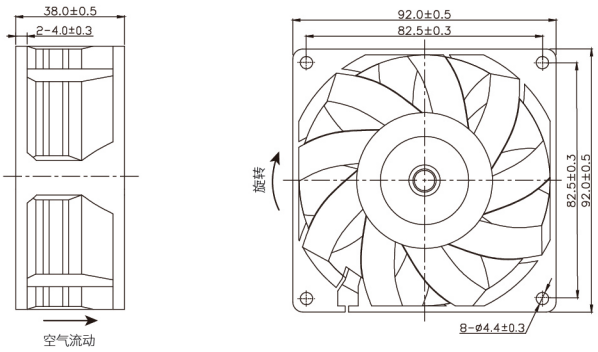

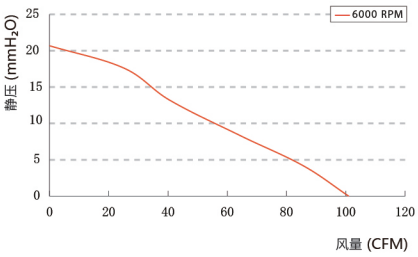

型号	电压	工作电压	频率	功率	转速	最大风量		最大风压		噪音
	(V)	(VAC)	(Hz)	(W)	(RPM)	(m^3/min)	(CFM)	(mmH_2O)	(INH_2O)	(dB)
LKE9238M 1/2	110/220	110-240	50/60	12.00	6000	2.86	100.98	20.69	0.81	56.6

LKE12025 120x120x25mm



叶轮与框架：热塑性 PBT (阻燃等级 UL94 V-0)
轴承系统：滚珠轴承或含油轴承
重量：1213克

工作温度：-30°C~70°C (滚珠)
-10°C~55°C (含油)
使用寿命：700000 小时 @40°C (滚珠)
300000 小时 @40°C (含油)

尺寸图(mm)

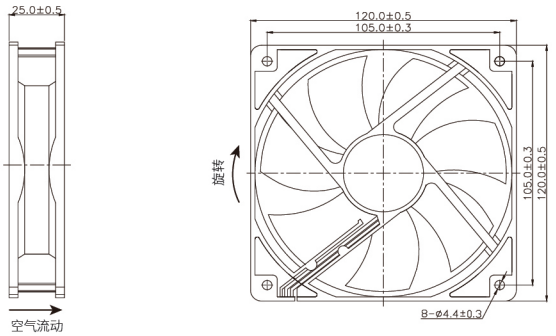

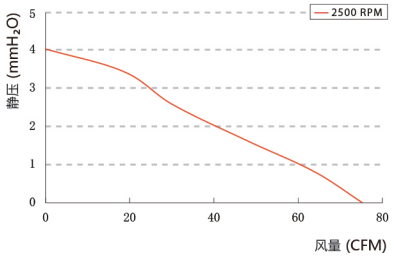

型号	电压	工作电压	频率	功率	转速	最大风量		最大风压		噪音
	(V)	(VAC)	(Hz)	(W)	(RPM)	(m^3/min)	(CFM)	(mmH_2O)	(INH_2O)	(dB)
LKE12025M 1/2	110/220	110-240	50/60	4.00	2500	2.13	75.29	4.02	0.16	42.4

页面数据仅供参考，
详情或有疑问请发送电子邮件至: info@linkwell.org

LKE12038-7 120x120x38mm



叶轮与框架：热塑性 PBT（阻燃等级 UL94 V-0）
轴承系统：滚珠轴承或含油轴承
重量：1213克

工作温度：-30°C~70°C（滚珠）
-10°C~55°C（含油）
使用寿命：700000 小时 @40°C（滚珠）
300000 小时 @40°C（含油）

尺寸图(mm)

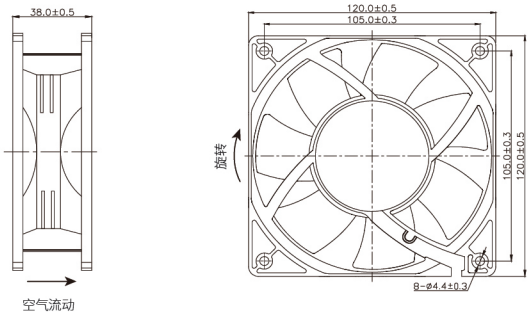

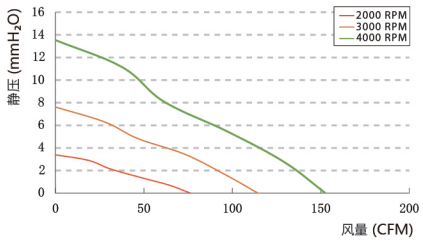

型号	电压	工作电压	频率	功率	转速	最大风量		最大风压		噪音
	(V)	(VAC)	(Hz)	(W)	(RPM)	(m^3/min)	(CFM)	(mmH_2O)	(INH_2O)	(dB)
LKE12038L 1/2	110/220	110-240	50/60	5.00	2000	2.16	76.31	3.39	0.13	37.0
LKE12038M 1/2	110/220	110-240	50/60	8.00	3000	3.24	114.47	7.62	0.30	46.7
LKE12038H 1/2	110/220	110-240	50/60	13.00	4000	4.32	152.62	13.54	0.53	53.7

LKE15050 150x150x50mm



叶轮：热塑性 PBT（阻燃等级 UL94 V-0）
轴承系统：滚珠轴承
框架：ADC-12 铝合金

工作温度：-30°C~70°C
使用寿命：700000 小时 @40°C（滚珠）
重量：700 克

尺寸图(mm)

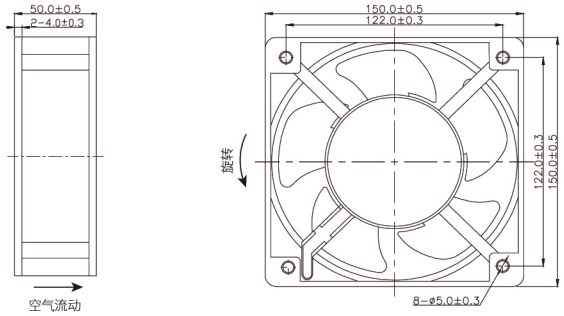

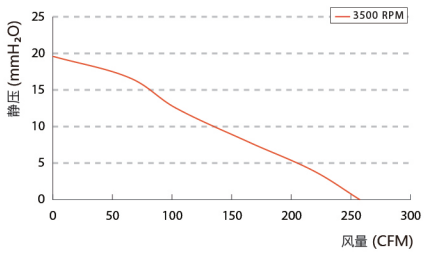

型号	电压	工作电压	频率	功率	转速	最大风量		最大风压		噪音
	(V)	(VAC)	(Hz)	(W)	(RPM)	(m^3/min)	(CFM)	(mmH_2O)	(INH_2O)	(dB)
LKE15050M110	110	110-120	50/60	25.00	3500	7.29	257.52	19.60	0.77	60.4
LKE15050M220	220	220-240								

LINKWELL ELECTRIC

LKE17251-A 172x150x51mm



轴承系统：滚珠轴承
框架：ADC-12 铝合金
叶轮：热塑性 PBT（阻燃等级 UL94 V-0）

工作温度：-30°C~70°C
使用寿命：700000 小时 @40°C
重量：655 克

尺寸图(mm)

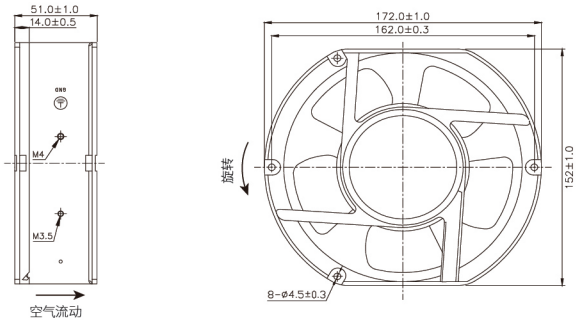

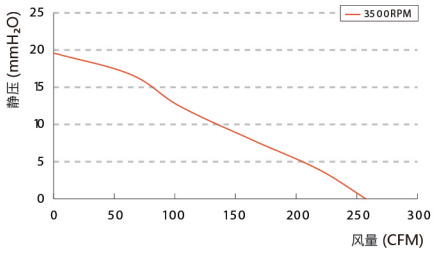

型号	电压	工作电压	频率	功率	转速	最大风量		最大风压		噪音
	(V)	(VAC)	(Hz)	(W)	(RPM)	(m^3/min)	(CFM)	(mmH_2O)	(INH_2O)	(dB)
LKE17251-A	110	110-120	50/60	25	3500	7.29	257.52	19.60	0.77	60.4
	220	220-240								

LKE20060 200x200x60mm



轴承系统：滚珠轴承
框架：ADC-12 铝合金
叶轮：热塑性 PBT（阻燃等级 UL94 V-0）

工作温度：-30°C~70°C
使用寿命：700000 小时 @40°C
重量：1038 克

尺寸图(mm)

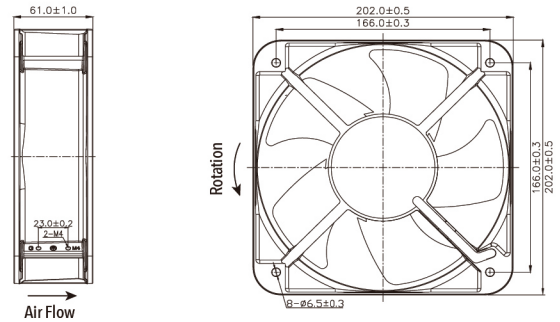

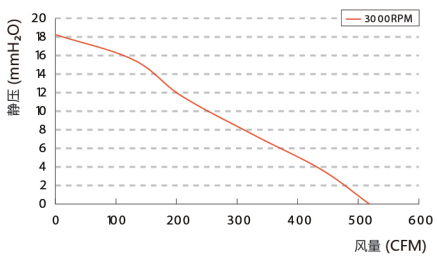

型号	电压	工作电压	频率	功率	转速	最大风量		最大风压		噪音
	(V)	(VAC)	(Hz)	(W)	(RPM)	(m^3/min)	(CFM)	(mmH_2O)	(INH_2O)	(dB)
LKE20060M110	110	110-120	50/60	40	3000	14.67	518.41	18.24	0.72	62.9
LKE20060M220	220	220-240								

页面数据仅供参考，
详情或有疑问请发送电子邮件至: info@linkwell.org

205x205x72mm LKE20572

轴承：滚珠轴承
工作温度：-20°C~85°C
绝缘等级：B 级
叶轮与框架：热塑性 PBT（阻燃等级 UL94 V-0）
使用寿命： 40000 小时 @40°C
重量：1880克



IP54 CE RoHS COMPLIANT

尺寸图(mm)

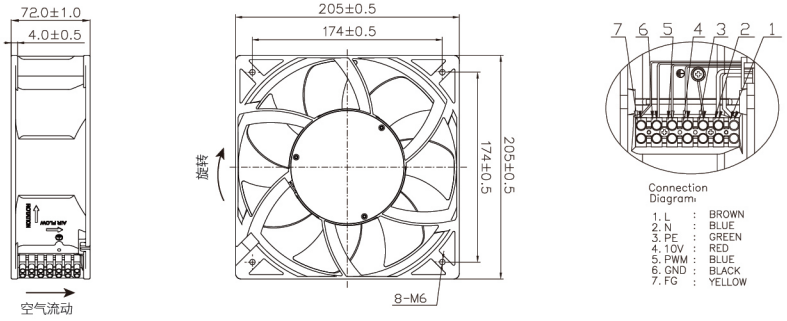

型号	额定电压	额定电流	频率	工作电压	功率	转速	风压	风量	噪音
	(V)	(A)	(Hz)	(VAC)	(W)	(RPM)	(mmH_2O)	(CFM)	(dB)
LKE20572HB	220	1.10	50/60	165-265	150	3500	32.5	985	73.2

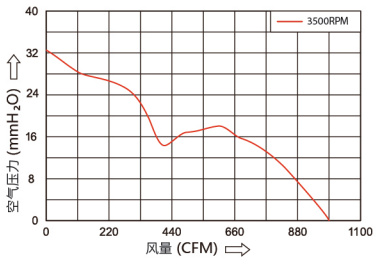

220x220x60mm LKE22060

轴承：滚珠轴承
框架：ADC-12 铝合金
叶轮：热塑性 PBT（UL94 V-0）
工作温度：-30°C~70°C
使用寿命： 70000 小时 @40°C
重量：1038克



CE RoHS COMPLIANT

DIMENSION (mm)

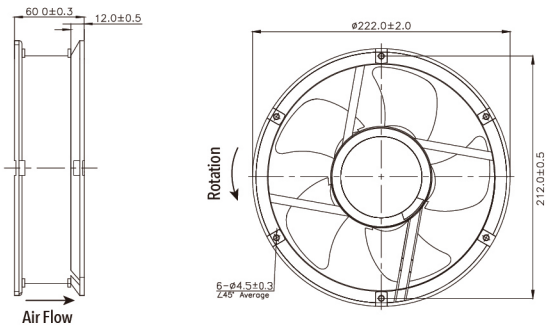

型号	电压	工作电压	频率	功率	转速	最大风量		最大风压		噪音
	(V)	(VAC)	(Hz)	(W)	(RPM)	(m^3/min)	(CFM)	(mmH_2O)	(INH_2O)	(dB)
LKE22060M110	110	110-120	50/60	40	3000	14.67	518.41	18.24	0.72	62.9
LKE22060M220	220	220-240								

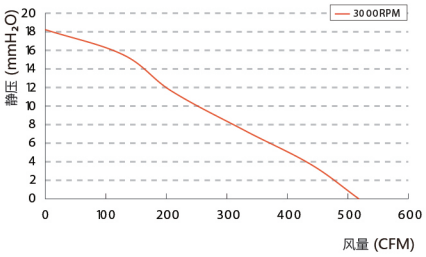

LKE 22580 225x225x80mm



轴承：滚珠轴承
叶轮：热塑性 PBT（UL94 V-0）
框架：铝合金

工作温度：-20°C~85°C
使用寿命：40000小时@40°C
重量：2000克

IP44 CE RoHS COMPLIANT

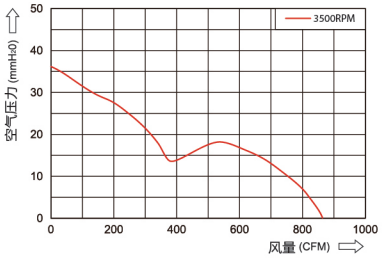

尺寸图(mm)

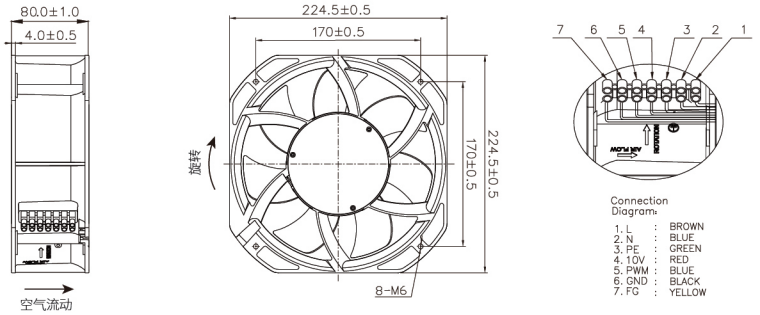

型号	额定电压	额定电流	频率	工作电压	功率	转速	风压	风量	噪音
	(V)	(A)	(Hz)	(VAC)	(W)	(RPM)	(mmH_2O)	(CFM)	(dB)
LKE22580HB	220	0.7	50/60	165-265	108	3500	36	863	68

LKE28080 280x280x80mm



轴承：滚珠轴承
叶轮：热塑性 PBT（UL94 V-0）
框架：铝合金

工作温度：-10°C~65°C
使用寿命：40000小时@40°C
重量：2400克

IP54 CE RoHS COMPLIANT

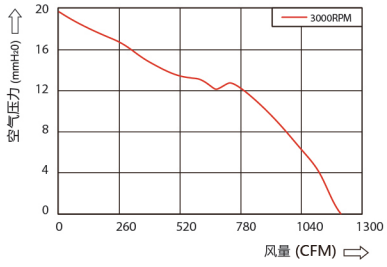

尺寸图(mm)

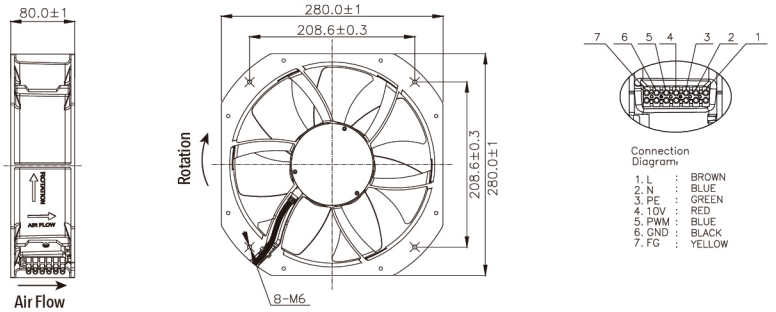

型号	额定电压	额定电流	频率	工作电压	功率	转速	风压	风量	噪音
	(V)	(A)	(Hz)	(VAC)	(W)	(RPM)	(mmH_2O)	(CFM)	(dB)
LKE28080HB	220	0.82	50/60	165-265	116	3000	19.6	1214	70

LK4020 40x40x20mm



轴承：含油或滚珠轴承
材质：热塑性 PBT 塑料（阻燃等级 UL94 V-0）
电机寿命：70000 小时（滚珠轴承）
30000 小时（含油轴承）
工作温度：-30℃~70℃（滚珠轴承型）
-10℃~55℃（含油轴承型）
重量：24.5克

尺寸图(mm)

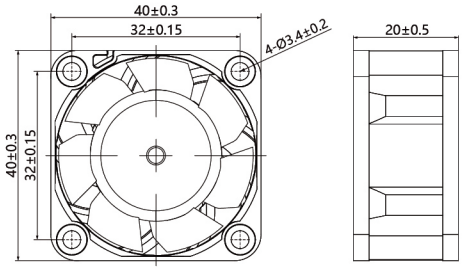

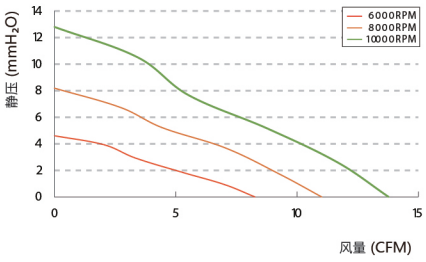

型号	电压	电压范围	电流	功率	转速	最大风量		最大风压		噪音
	(V)	(V)	(A)	(W)	(RPM)	(m^3/min)	(CFM)	(mmH_2O)	(INH_2O)	(dB)
LK4020L05	5	3.6-6.8	0.15	0.75	6000	0.23	8.27	4.61	0.18	31.0
LK4020L12	12	6.0-13.5	0.07	0.84						
LK4020L24	24	18-26.5	0.03	0.72	8000	0.31	11.02	8.19	0.32	37.9
LK4020M05	5	3.6-6.8	0.38	1.90						
LK4020M12	12	6.0-13.5	0.16	1.92						
LK4020M24	24	18-26.5	0.08	1.92	10000	0.39	13.78	12.80	0.50	43.2
LK4020H12	12	6.0-13.5	0.31	3.72						
LK4020H24	24	18-26.5	0.16	3.84						

LK6025 60x60x25mm



轴承：含油或滚珠轴承
材质：热塑性 PBT 塑料（ UL94 V-0）
电机寿命：70000 小时（滚珠轴承）
30000 小时（含油轴承）
工作温度：-30℃~70℃（滚珠轴承型）
-10℃~55℃（含油轴承型）
重量：61.2克
可选配置：IP67/IP68 防护等级定制

尺寸图(mm)

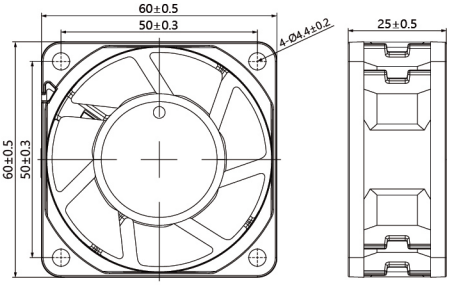

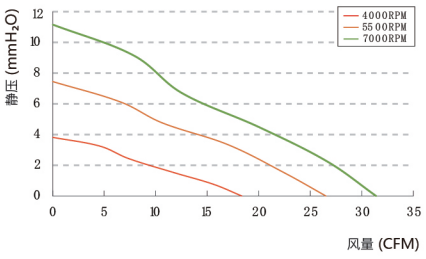

型号	电压	电压范围	电流	功率	转速	最大风量		最大风压		噪音
	(V)	(V)	(A)	(W)	(RPM)	(m^3/min)	(CFM)	(mmH_2O)	(INH_2O)	(dB)
LK6025L12	12	6.0-13.5	0.15	1.80	4000	0.52	18.36	3.82	0.15	34.6
LK6025L24	24	18-26.5	0.07	0.84						
LK6025L48	48	36-54	0.04	0.72						
LK6025M12	12	6.0-13.5	0.20	1.90	5500	0.75	26.52	7.45	0.29	41.6
LK6025M24	24	18-26.5	0.10	1.92						
LK6025M48	48	36-54	0.06	1.92						
LK6025H12	12	6.0-13.5	0.35	3.72	7000	0.89	31.39	11.16	0.44	47.4
LK6025H24	24	18-26.5	0.19	3.84						
LK6025H48	48	36-54	0.10	4.80						

LK8025 80x80x25mm



轴承：含油或滚珠轴承
材质：热塑性 PBT 塑料（阻燃等级 UL94 V-0）
电机寿命：70000 小时（滚珠轴承）
30000 小时（含油轴承）
绝缘等级：A 级
工作温度：-30°C~70°C（滚珠轴承型）
-10°C~55°C（含油轴承型）
重量：72 克
可选配置：IP67/IP68 防护等级定制

尺寸图(mm)

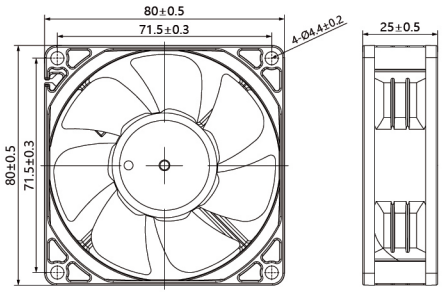

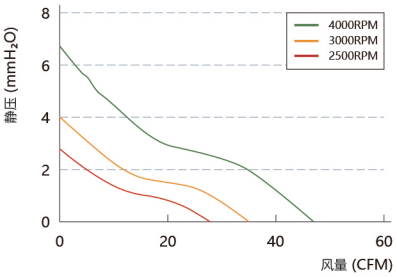

型号	电压	电压范围	电流	功率	转速	最大风量		最大风压		噪音
	(V)	(V)	(A)	(W)	(RPM)	(m^3/min)	(CFM)	(mmH_2O)	(INH_2O)	(dB)
LK8025L12B	12	6.0-13.5	0.15	1.80	2500	0.90	31.85	2.15	0.08	31.5
LK8025L24B	24	18-26.5	0.08	1.92						
LK8025L48B	48	36-54	0.04	1.92						
LK8025M12B	12	6.0-13.5	0.30	3.60	3000	1.08	38.23	3.10	0.12	35.7
LK8025M24B	24	18-26.5	0.15	3.60						
LK8025M48B	48	36-54	0.07	3.36						
LK8025H12B	12	6.0-13.5	0.45	5.40	4000	1.62	57.34	6.97	0.27	45.4
LK8025H24B	24	18-26.5	0.25	6.00						
LK8025H48B	48	36-54	0.12	5.76						

LK8038-HP 80x80x38mm



高压系列

轴承：含油或滚珠轴承
材质：PBT 7 扇叶
电机寿命：30,000 小时（含油）
50,000 小时（滚珠轴承）
绝缘等级：A 级
工作温度：-20~60°C
重量：177.6 克

尺寸图(mm)

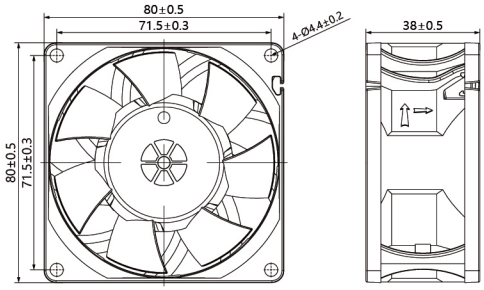

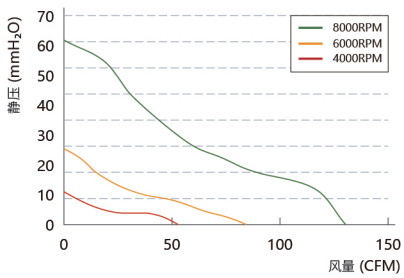

型号	电压	电压范围	电流	功率	转速	最大风量		最大风压		噪音
	(V)	(V)	(A)	(W)	(RPM)	(m^3/min)	(CFM)	(mmH_2O)	(INH_2O)	(dB)
LK8038L12B-HP	12	6.0-13.5	0.24	2.88	4000	1.32	46.54	7.58	0.30	48.5
LK8038L24B-HP	24	18-26.5	0.12	2.88						
LK8038L48B-HP	48	36-54	0.07	3.36						
LK8038M12B-HP	12	6.0-13.5	0.80	9.60	6000	2.00	70.73	18.04	0.71	56.9
LK8038M24B-HP	24	18-26.5	0.40	9.60						
LK8038M48B-HP	48	36-54	0.20	9.60						
LK8038H12B-HP	12	6.0-13.5	1.80	21.60	8000	2.89	102.23	35.24	1.39	65.8
LK8038H24B-HP	24	18-26.5	0.90	21.60						
LK8038H48B-HP	48	36-54	0.45	21.60						

页面数据仅供参考，
详情或有疑问请发送电子邮件至: info@linkwell.org

92x92x25mm LK9225

尺寸图(mm)

轴承：含油或滚珠轴承
材质：热塑性 PBT 塑料（阻燃等级 UL94 V-0）
电机寿命：70000 小时（滚珠轴承）
30000 小时（含油轴承）
工作温度：-30℃~70℃（滚珠轴承型）
-10℃~55℃（含油轴承型）
重量：102 克
可选配置：IP67/IP68 防护等级定制

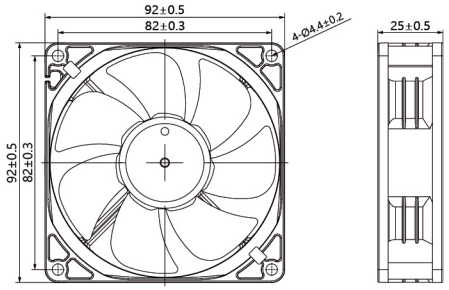



型号	电压	电压范围	电流	功率	转速	最大风量		最大风压		噪音
	(V)	(V)	(A)	(W)	(RPM)	(m^3/min)	(CFM)	(mmH_2O)	(INH_2O)	(dB)
LK9225L12B	12	6.0-13.5	0.13	1.56	2500	1.08	38.12	2.26	0.09	31.7
LK9225L24B	24	18-26.5	0.06	1.44						
LK9225L48B	48	36-54	0.04	1.92						
LK9225M12B	12	6.0-13.5	0.25	3.00	3500	1.51	53.3	4.42	0.17	38.5
LK9225M24B	24	18-26.5	0.12	2.88						
LK9225M48B	48	36-54	0.06	2.88						
LK9225H12B	12	6.0-13.5	0.52	6.24	4500	2.07	73.2	8.03	0.32	45.8
LK9225H24B	24	18-26.5	0.25	6.00						
LK9225H48B	48	36-54	0.12	6.24						

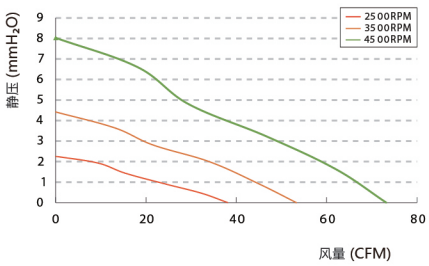

92x92x38mm LK9238-HP

尺寸图(mm)

轴承：滚珠轴承
材质：热塑性 PBT 塑料（阻燃等级 UL94 V-0）
电机寿命：70000 小时（环境温度 40°C条件下）
工作温度：-30~70°C
重量：202 克
可选配置：IP67/IP68 防护等级定制

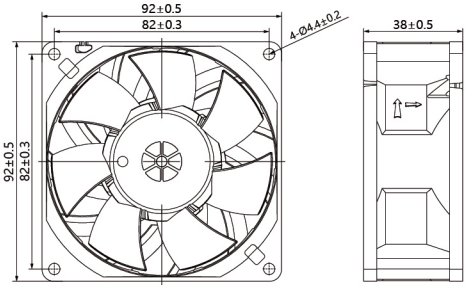



高压系列

型号	电压	电压范围	电流	功率	转速	最大风量		最大风压		噪音
	(V)	(V)	(A)	(W)	(RPM)	(m^3/min)	(CFM)	(mmH_2O)	(INH_2O)	(dB)
LK9238L12B-HP	12	6.0-13.5	0.27	3.24	4000	1.90	67.27	9.20	0.36	46.9
LK9238L24B-HP	24	18-26.5	0.15	3.60						
LK9238L48B-HP	48	36-54	0.08	3.84						
LK9238M12B-HP	12	6.0-13.5	0.90	10.80	6000	2.86	100.98	20.69	0.81	56.6
LK9238M24B-HP	24	18-26.5	0.50	12.00						
LK9238M48B-HP	48	36-54	0.25	12.00						
LK9238H12B-HP	12	6.0-13.5	1.80	21.60	7500	3.57	126.12	32.33	1.27	61.9
LK9238H24B-HP	24	18-26.5	0.90	21.60						
LK9238H48B-HP	48	36-54	0.45	21.60						

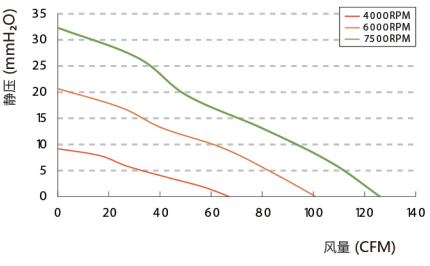

LK12025 120x120x25mm



轴承：含油或滚珠轴承
材质：热塑性 PBT 塑料（阻燃等级 UL94 V-0）
电机寿命：70000 小时（滚珠轴承）
30000 小时（含油轴承）
工作温度：-30°C~70°C（滚珠轴承型）
-10°C~55°C（含油轴承型）
重量：121.3 克
可选配置：IP67 防护等级定制

尺寸图(mm)

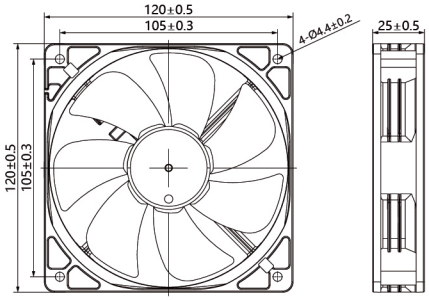

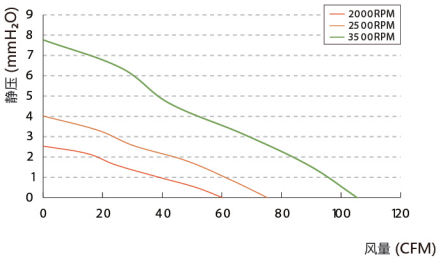

型号	电压	电压范围	电流	功率	转速	最大风量		最大风压		噪音
	(V)	(V)	(A)	(W)	(RPM)	(m^3/min)	(CFM)	(mmH_2O)	(INH_2O)	(dB)
LK12025L12B	12	6.0-13.5	0.15	1.80	2000	1.70	60.23	2.54	0.10	37.1
LK12025L24B	24	18-26.5	0.09	2.16						
LK12025L48B	48	36-54	0.04	1.92						
LK12025M12B	12	6.0-13.5	0.27	3.24	2500	2.13	75.29	4.02	0.16	42.4
LK12025M24B	24	18-26.5	0.13	3.12						
LK12025M48B	48	36-54	0.07	3.36						
LK12025H12B	12	6.0-13.5	0.60	7.20	3500	2.98	105.40	7.77	0.31	50.5
LK12025H24B	24	18-26.5	0.30	7.20						
LK12025H48B	48	36-54	0.15	7.20						

LK12038 120x120x38mm



轴承：含油或滚珠轴承
材质：热塑性 PBT 塑料（阻燃等级 UL94 V-0）
电机寿命：70000 小时（滚珠轴承）
30000 小时（含油轴承）
工作温度：-30°C~70°C（滚珠轴承型）
-10°C~55°C（含油轴承型）
重量：301.5 克
可选配置：IP67 防护等级定制

尺寸图(mm)

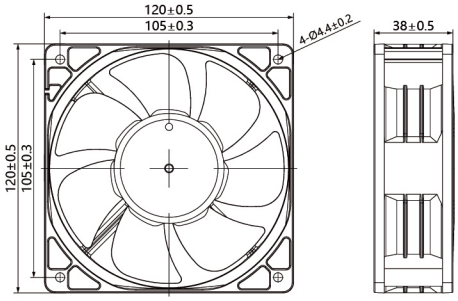

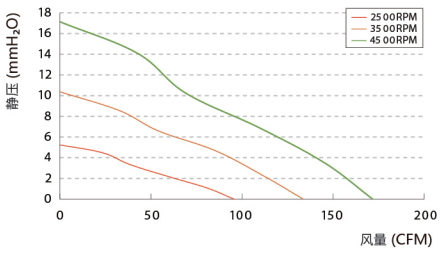

型号	电压	电压范围	电流	功率	转速	最大风量		最大风压		噪音
	(V)	(V)	(A)	(W)	(RPM)	(m^3/min)	(CFM)	(mmH_2O)	(INH_2O)	(dB)
LK12038L12B	12	6.0-13.5	0.30	3.6	2500	2.70	95.54	5.24	0.21	41.8
LK12038L24B	24	18-26.5	0.12	2.88						
LK12038L48B	48	36-54	0.08	3.84						
LK12038M12B	12	6.0-13.5	0.70	8.40	3500	3.78	133.54	10.37	0.41	50.4
LK12038M24B	24	18-26.5	0.32	7.68						
LK12038M48B	48	36-54	0.18	8.64						
LK12038H12B	12	6.0-13.5	1.5	18.00	4500	4.86	171.70	17.14	0.67	56.4
LK12038H24B	24	18-26.5	0.70	16.80						
LK12038H48B	48	36-54	0.40	19.20						

120x120x38mm LK12038-HP

尺寸图(mm)

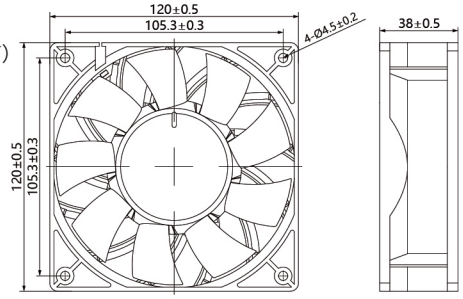

轴承：滚珠轴承
材质：热塑性 PBT（阻燃等级 UL94 V-0）
电机寿命：70000 小时（环境温度 40°C条件下）
工作温度：-30°C~70°C
重量：301.5 克



高压系列

型号	电压	电压范围	电流	功率	转速	最大风量		最大风压		噪音
	(V)	(V)	(A)	(W)	(RPM)	(m^3/min)	(CFM)	(mmH_2O)	(INH_2O)	(dB)
LK12038L12B-HP	12	6.0-13.5	1.25	15.00	3500	4.24	149.66	13.27	0.52	57.3
LK12038L24B-HP	24	18-26.5	0.61	14.64						
LK12038L48B-HP	48	36-54	0.31	14.88						
LK12038M12B-HP	12	6.0-13.5	2.40	28.8	4500	5.45	192.42	21.94	0.86	63.3
LK12038M24B-HP	24	18-26.5	1.30	31.2						
LK12038M48B-HP	48	36-54	0.60	28.8						
LK12038H24B-HP	24	18-26.5	1.50	36.00	5500	6.30	224.03	29.69	1.16	61.9
LK12038H48B-HP	48	36-54	0.70	33.6						

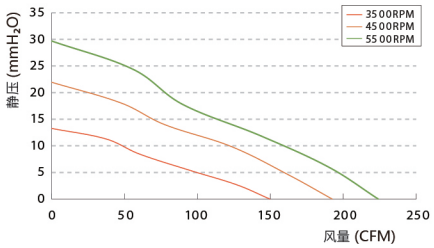

150x150x50mm LK15050

尺寸图(mm)

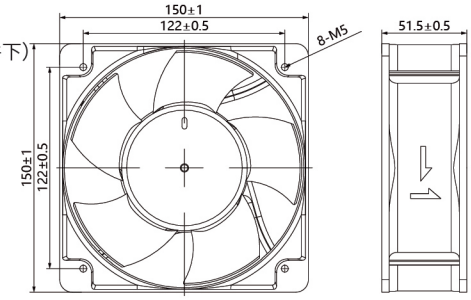

轴承：滚珠轴承
材质：热塑性 PBT（阻燃等级 UL94 V-0）
电机寿命：70000 小时（环境温度 40°C条件下）
工作温度：-30°C~70°C
重量：700 克



型号	电压	电压范围	电流	功率	转速	最大风量		最大风压		噪音
	(V)	(V)	(A)	(W)	(RPM)	(m^3/min)	(CFM)	(mmH_2O)	(INH_2O)	(dB)
LK15050L12B	12	6.0-13.5	1.10	13.20	3000	6.25	220.94	12.81	0.50	56.7
LK15050L24B	24	18-26.5	0.52	12.48						
LK15050L48B	48	36-54	0.27	12.96						
LK15050M12B	12	6.0-13.5	1.70	20.40	3500	7.29	257.52	19.60	0.77	60.4
LK15050M24B	24	18-26.5	0.82	19.68						
LK15050M48B	48	36-54	0.40	19.20						
LK15050H12B	12	6.0-13.5	3.6	43.20	4500	9.38	331.41	28.83	1.14	66.4
LK15050H24B	24	18-26.5	1.74	41.76						
LK15050H48B	48	36-54	0.88	42.24						

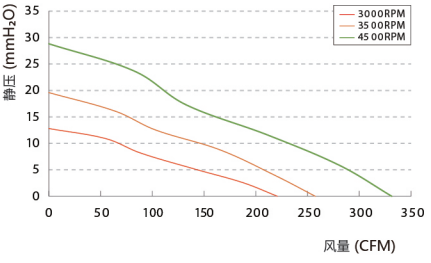

LK17250 172x150x51mm



轴承：滚珠轴承
框架材质：ADC-12 铝合金
叶轮材质：热塑性 PBT（阻燃等级 UL94 V-0）
电机寿命：70000 小时（环境温度 40°C条件下）
工作温度：-30°C~70°C
重量：655 克

尺寸图(mm)

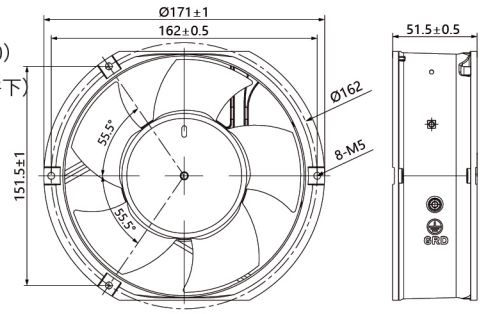

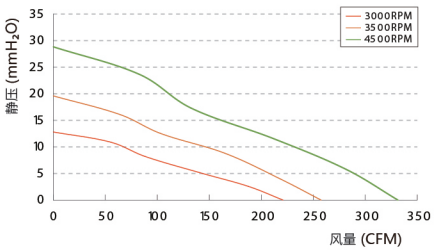

型号	电压	电压范围	电流	功率	转速	最大风量		最大风压		噪音
	(V)	(V)	(A)	(W)	(RPM)	(m^3/min)	(CFM)	(mmH_2O)	(INH_2O)	(dB)
LK17250L12B	12	6.0-13.5	1.10	13.20	3000	6.25	220.94	12.81	0.50	56.7
LK17250L24B	24	18-26.5	0.52	12.48						
LK17250L48B	48	36-54	0.27	12.96						
LK17250M12B	12	6.0-13.5	1.70	20.40	3500	7.29	257.52	19.60	0.77	60.4
LK17250M24B	24	18-26.5	0.82	19.68						
LK17250M48B	48	36-54	0.40	19.20						
LK17250H12B	12	6.0-13.5	3.6	43.20	4500	9.38	331.41	28.83	1.14	66.4
LK17250H24B	24	18-26.5	1.74	41.76						
LK17250H48B	48	36-54	0.88	42.24						

LK17250D 172x150x51mm



轴承：滚珠轴承
材质：ADC-12 铝合金
叶轮材质：PA66 尼龙
电机寿命：70000 小时（环境温度 40°C条件下）
工作温度：-30~70°C
重量：820 克

尺寸图(mm)

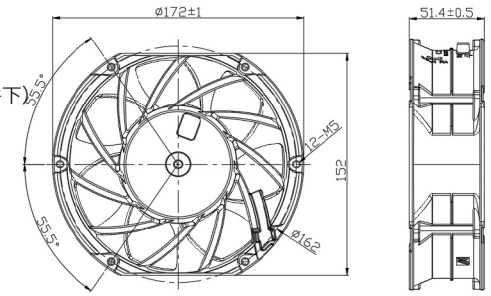

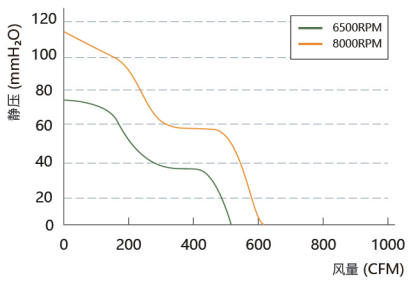

型号	电压	电压范围	电流	功率	转速	最大风量		最大风压		噪音
	(V)	(V)	(A)	(W)	(RPM)	(m^3/min)	(CFM)	(mmH_2O)	(INH_2O)	(dB)
LK17250L12B	12	18-26.5	5.00	120	6500	14.83	490	72.79	2.87	71
LK17250L24B	24	36-54	5.10	245	8000	18.25	605	110.26	4.34	75

页面数据仅供参考，
详情或有疑问请发送电子邮件至: info@linkwell.org

200x200x60mm LK20060

轴承：滚珠轴承
框架材质：ADC-12 铝合金
叶轮材质：热塑性 PBT（阻燃等级 UL94 V-0）
电机寿命：70000 小时（环境温度 40°C条件下）
工作温度：-30~70°C
重量：1038克

尺寸图(mm)

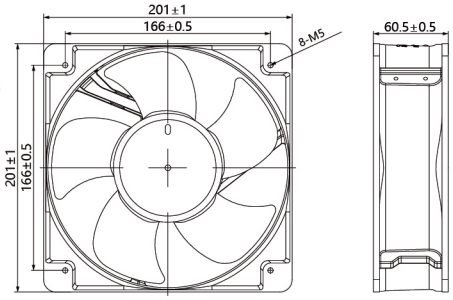



型号	电压	电压范围	电流	功率	转速	最大风量		最大风压		噪音
	(V)	(V)	(A)	(W)	(RPM)	(m^3/min)	(CFM)	(mmH_2O)	(INH_2O)	(dB)
LK20060L12B	12	6.0-13.5	2.15	25.80	2500	11.33	400.42	11.14	0.44	59.7
LK20060L24B	24	18-26.5	1.00	24.00						
LK20060L48B	48	36-54	0.52	24.96						
LK20060M12B	12	6.0-13.5	3.60	43.20	3000	13.60	480.50	16.04	0.63	64.1
LK20060M24B	24	18-26.5	1.76	42.24						
LK20060M48B	48	36-54	0.90	43.20						
LK20060H12B	12	6.0-13.5	5.70	68.40	3500	9.38	331.41	21.83	0.86	67.8
LK20060H24B	24	18-26.5	2.80	67.20						
LK20060H48B	48	36-54	1.37	65.76						

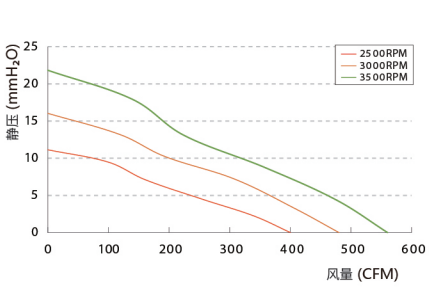

LK22060 220x60mm



轴承：滚珠轴承
框架材质：ADC-12 铝合金
叶轮材质：热塑性 PBT（阻燃等级 UL94 V-0）
使用寿命：70000 小时（环境温度 40°C条件下）
工作温度：-30°C~70°C
重量：1038 克

尺寸图(mm)

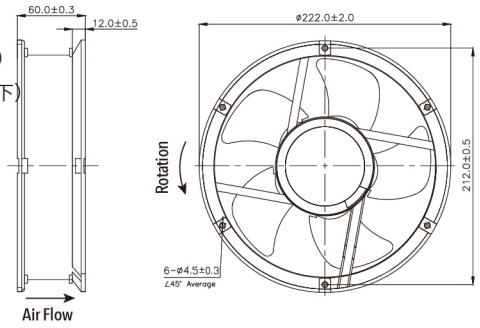

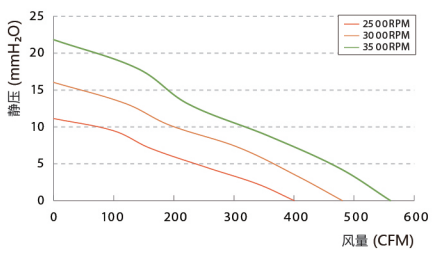

型号	电压	电压范围	电流	功率	转速	最大风量		最大风压		噪音
	(V)	(V)	(A)	(W)	(RPM)	(m^3/min)	(CFM)	(mmH_2O)	(INH_2O)	(dB)
LK22060L12B	12	6.0-13.5	2.15	25.80	2500	11.33	400.42	11.14	0.44	59.7
LK22060L24B	24	18-26.5	1.00	24.00						
LK22060L48B	48	36-54	0.52	24.96						
LK22060M12B	12	6.0-13.5	3.60	43.20	3000	13.60	480.50	16.04	0.63	64.1
LK22060M24B	24	18-26.5	1.76	42.24						
LK22060M48B	48	36-54	0.90	43.20						
LK22060H12B	12	6.0-13.5	5.70	68.40	3500	9.38	331.41	21.83	0.86	67.8
LK22060H24B	24	18-26.5	2.80	67.20						
LK22060H48B	48	36-54	1.37	65.76						

254x89mm LK25489-7

轴承：滚珠轴承
导线：UL 型
材质：叶轮：塑料；框架：铝合金
绝缘等级：B 级
工作温度：-10~70℃
重量：2100 克

尺寸图(mm)

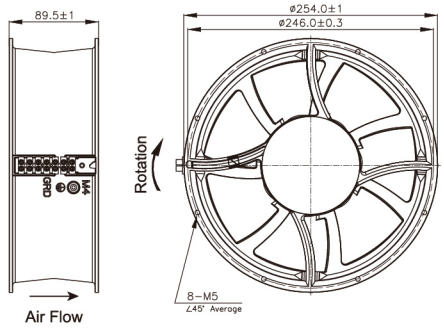



型号	电压	电流	功率	转速	风量	噪音
	(V)	(A)	(RPM)	(mmH2O)	(CFM)	(dB)
LK25489H12B-7	12	8.0	2500	24.8	796.7	55
LK25489H24B-7	24	4.0	2800	26.9	894.9	58
LK25489M24B-7	24	2.0	2400	22.8	762.2	53
LK25489L24B-7	24	0.80	2000	15.8	628.3	48
LK25489H48B-7	48	2.0	3000	26.9	970.1	59
LK25489M48B-7	48	1.0	2500	24.8	796.7	55
LK25489L48B-7	48	0.60	2000	15.8	628.3	48

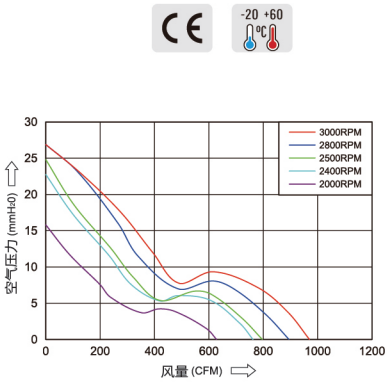

280x280x80mm LK28080

轴承：滚珠轴承
导线：UL 型
材质：叶轮：塑料；框架：铝合金
绝缘等级：B 级
工作温度：-10~70℃
重量：2400 克

尺寸图(mm)

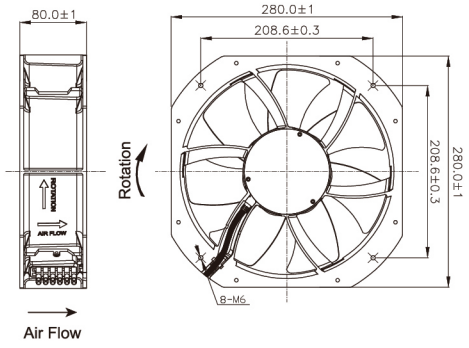



型号	电压	电流	功率	转速	风量	噪音
	(V)	(A)	(RPM)	(mmH2O)	(CFM)	(dB)
LK28080H12B	12	8.0	2500	31.6	994.6	58
LK28080H24B	24	5.0	2800	31.6	1110.4	61
LK28080M24B	24	4.0	2400	31.6	955.5	57
LK28080L24B	24	3.0	2000	21.7	790.1	54
LK28080H48B	48	3.50	3000	31.6	1209.1	62
LK28080M48B	48	2.50	2500	31.6	994.6	58
LK28080L48B	48	1.20	2000	21.7	790.1	54

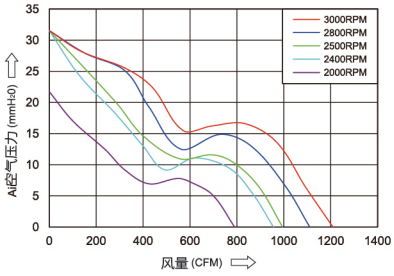

页面数据仅供参考，
详情或有疑问请发送电子邮件至: info@linkwell.org

外形尺寸：133x41mm

电机结构：外转子电机，Φ72mm
安全：热保护
操作系统：高精度双滚珠
耐压：AC1800V，0.5mA，50/60Hz
允许环境温湿度：-25~+75℃，10%~+80%°F
绝缘等级：F级（IEC61858标准）
防护等级：IP44
重量：0.66Kg
材质：扇叶：PA尼龙，7叶
　　轴承：NSK滚珠轴承
　　电机寿命：25℃下60000小时



IP44 CE -25 +75℃

规格

型号	电压	频率	电流	输入功率	转速	风量		噪音
	(V)	Hz	(A)	(W)	(RPM)	(CFM)	(m^3/h)	(dB)
C2S-133.41C	115	50	0.51	38	2650	159	270	52
		60	0.42	35	2700	177	300	55
C2E-133.41C	230	50	0.26	39	2550	159	270	52
		60	0.23	39	2670	177	300	55
C2D-133.41C	380	50	0.13	35	2550	159	270	52
		60	0.11	34	2670	177	300	55

尺寸图(mm)

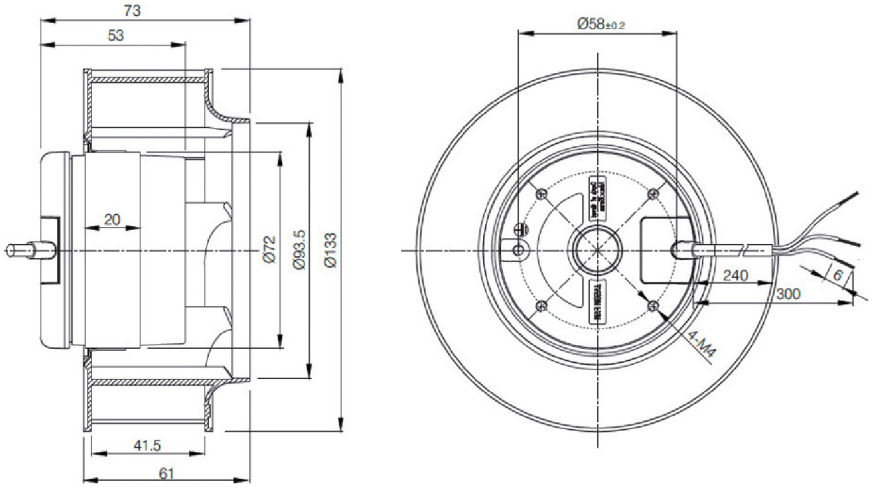

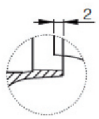

风扇与进气环间
的安装距离

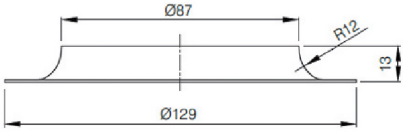

入口环-附件

外形尺寸：175x42mm

电机结构：外转子电机，Φ92mm
安全：热保护
操作系统：高精度双滚珠
耐压：AC1800V，0.5mA，50/60Hz
允许环境温湿度：-25~+75°C，10%~+80%°F
绝缘等级：F级（IEC61858标准）
防护等级：IP44
重量：1.24Kg
材质：扇叶：PA尼龙，7叶
　　轴承：NSK滚珠轴承
　　电机寿命：25°C下60000小时



IP44 CE -25 +75 °C

规格

型号	电压	频率	电流	输入功率	转速	风量		噪音
	(V)	Hz	(A)	(W)	(RPM)	(CFM)	(m^3/h)	(dB)
C2S-175.45C	115	50	0.57	56	2500	324	550	58
		60	0.53	59	2850	348	590	61
C2E-175.45C	230	50	0.27	56	2500	324	550	58
		60	0.28	59	2850	348	590	61
C2S-175.45C	380	50	0.16	57	2550	296	500	59
		60	0.17	64	2900	325	550	62

尺寸图(mm)

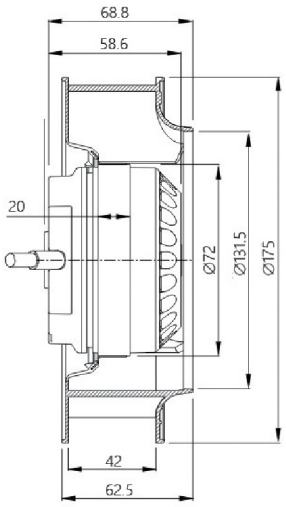

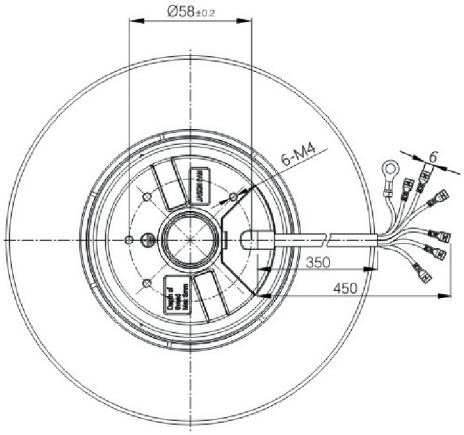

页面数据仅供参考，
详情或有疑问请发送电子邮件至: info@linkwell.org

外形尺寸：190x45mm

电机结构：外转子电机，Φ92mm
安全：热保护
操作系统：高精度双滚珠
耐压：AC1800V，0.5mA，50/60Hz
允许环境温湿度：-25~+75℃，10%~+80%°F
绝缘等级：F级（IEC61858标准）
防护等级：IP44
重量：1.27Kg
材质：扇叶：PA尼龙，7叶
　　轴承：NSK滚珠轴承
　　电机寿命：25℃下60000小时



IP44 CE -25 +75 ℃

规格

型号	电压	频率	电流	输入功率	转速	风量		噪音
	(V)	Hz	(A)	(W)	(RPM)	(CFM)	(m^3/h)	(dB)
C2S-190.45A	115	50	0.64	65	2500	336	570	59
		60	0.65	71	2700	366	620	61
C2E-190.45A	230	50	0.26	58	2500	336	570	59
		60	0.33	74	2700	366	620	61
C2D-190.45A	400	50	0.17	63	2500	336	570	59
		60	0.19	73	2700	366	620	61
C4E-190.45A	230	50	0.13	27	1400	182	310	48
		60	0.12	27	1600	212	360	51

尺寸图(mm)

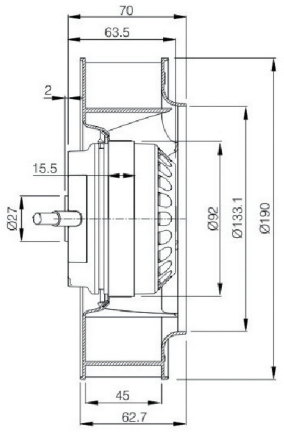

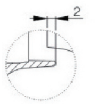

风扇与进气环间的安装距离

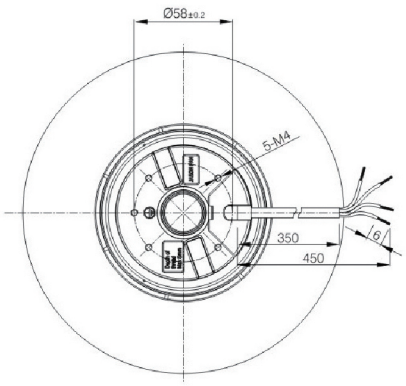

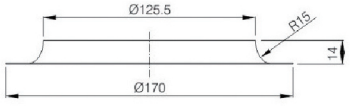

入口环-附件

外形尺寸：220x44mm

电机结构：外转子电机，Φ92mm
安全：热保护
操作系统：高精度双滚珠
耐压：AC1800V，0.5mA，50/60Hz
允许环境温湿度：-25~+75°C，10%~+80%°F
绝缘等级：F级（IEC61858标准）
防护等级：IP44
重量：1.80Kg
材质：扇叶：PA尼龙，7叶
　　轴承：NSK滚珠轴承
　　电机寿命：25°C下60000小时



IP44 CE -25 +75 °C

规格

型号	电压	频率	电流	输入功率	转速	风量		噪音
	(V)	Hz	(A)	(W)	(RPM)	(CFM)	(m^3/h)	(dB)
C2S-220.44B	115	50	1.00	98	2600	507	860	67
		60	1.17	120	2900	578	980	70
C2E-220.44B	230	50	0.46	98	2600	507	860	67
		60	0.51	118	2900	578	980	70
C2D-220.44B	400	50	0.29	100	2600	507	860	67
		60	0.35	125	2900	578	980	70
C4E-220.44B	230	50	0.23	48	1400	273	463	52
		60	0.24	58	1670	325	552	56

尺寸图(mm)

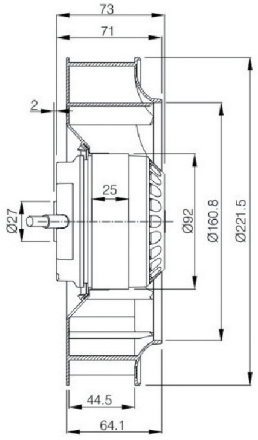

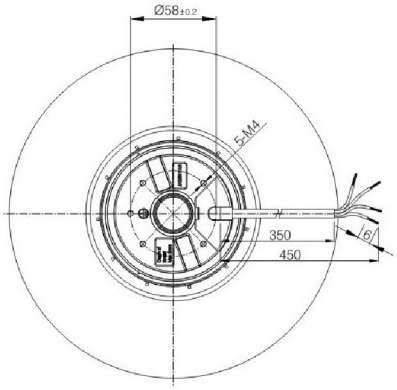

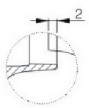

风扇与进气环间
的安装距离

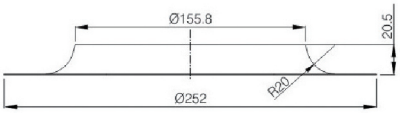

入口环-附件

页面数据仅供参考，
详情或有疑问请发送电子邮件至: info@linkwell.org

外形尺寸：225x63mm

电机结构：外转子电机，Φ92mm
安全：热保护
操作系统：高精度双滚珠
耐压：AC1800V，0.5mA，50/60Hz
允许环境温湿度：-25~+75℃，10%~+80%°F
绝缘等级：F级（IEC61858标准）
防护等级：IP44
重量：2.30Kg
材质：扇叶：PA尼龙，7叶
　　轴承：NSK滚珠轴承
　　电机寿命：25℃下60000小时



IP44 CE -25 +75 ℃

规格

型号	电压	频率	电流	输入功率	转速	风量		噪音
	(V)	Hz	(A)	(W)	(RPM)	(CFM)	(m^3/h)	(dB)
C2S-225.63C	115	50	1.18	130	2650	708	1200	68
		60	1.53	168	2950	791	1340	71
C2E-225.63C	230	50	0.62	135	2650	708	1200	68
		60	0.77	170	2950	791	1340	71
C2D-225.63C	400	50	0.34	120	2500	708	1200	68
		60	0.44	180	2700	791	1340	71
C4E-225.63C	230	50	0.30	65	1480	419	710	61
		60	0.37	80	1650	483	818	63

尺寸图(mm)

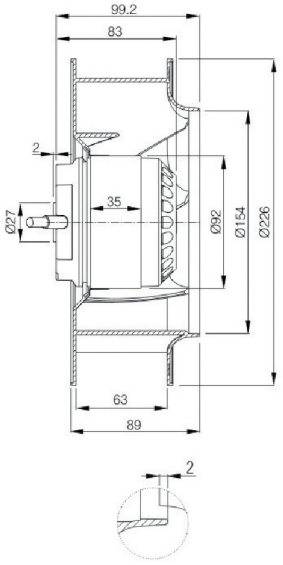

风扇与进气环间
的安装距离

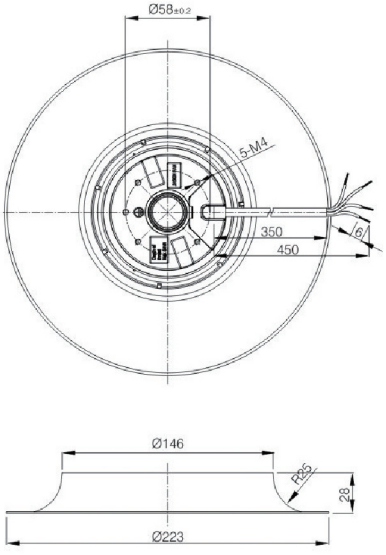

入口环-附件

外形尺寸：250x56mm

电机结构：外转子电机，Φ92mm
安全：热保护
操作系统：高精度双滚珠
耐压：AC1800V，0.5mA，50/60Hz
允许环境温湿度：-25~+75°C，10%~+80%°F
绝缘等级：F级（IEC61858标准）
防护等级：IP44
重量：2.09Kg
材质：扇叶：金属
　　轴承：NSK滚珠轴承
　　电机寿命：25°C下60000小时



IP44 CE -25 +75 °C

规格

型号	电压	频率	电流	输入功率	转速	风量		噪音
	(V)	Hz	(A)	(W)	(RPM)	(CFM)	(m^3/h)	(dB)
C2S-250.56A	115	50	1.38	155	2600	856	1450	74
		60	1.90	208	2800	897	1520	76
C2E-250.56A	230	50	0.70	152	2550	856	1450	74
		60	0.93	205	2750	897	1520	76
C4S-250.56B	115	50	0.64	70	1400	478	81O	61
		60	0.81	89	1600	548	930	64
C4E-250.56B	230	50	0.32	70	1450	484	820	61
		60	0.39	88	1650	555	940	64

尺寸图(mm)

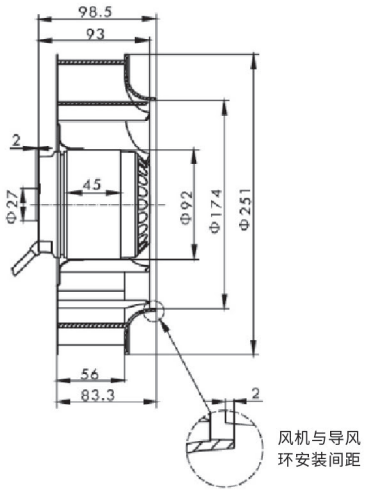

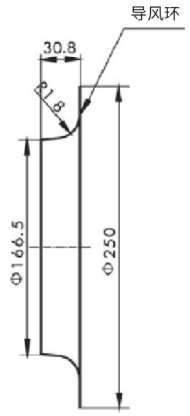

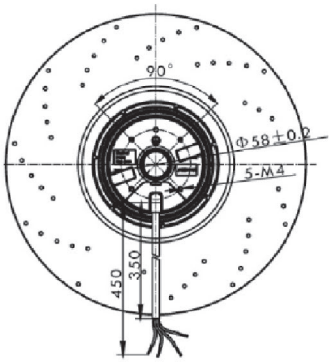

页面数据仅供参考，
详情或有疑问请发送电子邮件至: info@linkwell.org

外形尺寸：280x51mm

电机结构：外转子电机，Φ92mm
安全：热保护
操作系统：高精度双滚珠
耐压：AC1800V，0.5mA，50/60Hz
允许环境温湿度：-25~+75℃，10%~+80%°F
绝缘等级：F级（IEC61858标准）
防护等级：IP44
重量：1.27Kg
材质：扇叶：金属
　　轴承：NSK滚珠轴承
　　电机寿命：25℃下60000小时



IP44 CE -25 +75℃

规格

型号	电压	频率	电流	输入功率	转速	风量		噪音
	(V)	Hz	(A)	(W)	(RPM)	(CFM)	(m^3/h)	(dB)
C2E-280.51C	230	50	1.03	230	2550	1174	1990	72
		60	1.30	305	2700	1245	2110	75
C4E-280.51C	230	50	0.48	110	1400	649	1100	63
		60	0.64	145	1650	760	1290	65
C4S-280.51C	115	50	0.98	115	1400	649	1100	63
		60	1.27	145	1650	760	1290	65

尺寸图(mm)

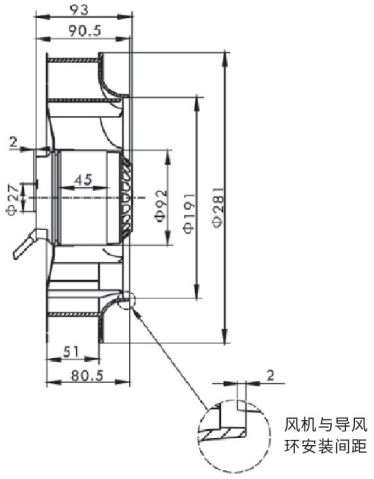

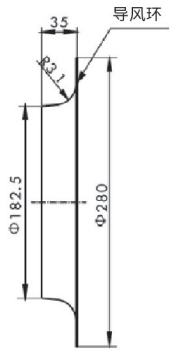

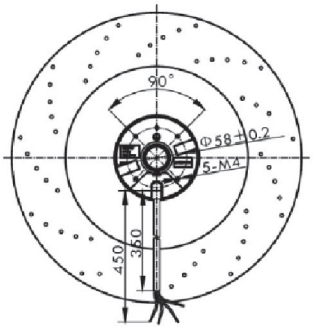

外形尺寸：316x102mm

电机结构：外转子电机，Φ102mm
安全：热保护
操作系统：高精度双滚珠
耐压：AC1800V，0.5mA，50/60Hz
允许环境温湿度：-25~+75°C，10%~+80%°F
绝缘等级：F级（IEC61858标准）
防护等级：IP44
重量：3.80Kg
材质：扇叶：金属
　　轴承：NSK滚珠轴承
　　电机寿命：25°C下60000小时



IP44 CE -25 +75 °C

规格

型号	电压	频率	电流	输入功率	转速	风量		噪音
	(V)	Hz	(A)	(W)	(RPM)	(CFM)	(m^3/h)	(dB)
C4E-315.101	230	50	0.50	110	1360	1250	2120	59
		60	0.65	150	1540	1390	2370	62
C4ED-315.101	230/400	50	0.62/0.33	136	1380	1250	2120	59
		60	0.58/0.32	137	1600	1390	2370	62
C4S-315.101	115	50	1.18	130	1370	1250	2120	59
		60	1.52	170	1550	1390	2370	62
C6E-315.101	230	50	0.32	68	940	826	1400	48
		60	0.37	83	1100	968	1640	54

尺寸图(mm)

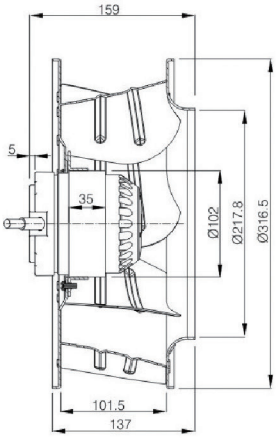

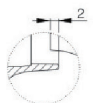

风扇与进气环间的安装距离

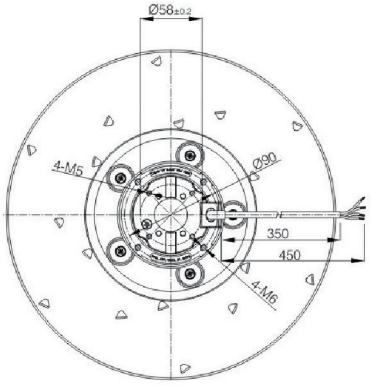

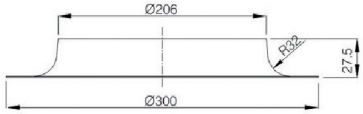

入口环-附件

页面数据仅供参考，
详情或有疑问请发送电子邮件至: info@linkwell.org

外形尺寸：355x60mm

电机结构：外转子电机，Φ102mm
安全：热保护
操作系统：高精度双滚珠
耐压：AC1800V，0.5mA，50/60Hz
允许环境温湿度：-25~+75℃，10%~+80%°F
绝缘等级：F级（IEC61858标准）
防护等级：IP44
重量：3.90Kg
材质：扇叶：金属
　　轴承：NSK滚珠轴承
　　电机寿命：25℃下60000小时



IP44 CE -25 +75℃

规格

型号	电压	频率	电流	输入功率	转速	风量		噪音
	(V)	Hz	(A)	(W)	(RPM)	(CFM)	(m^3/h)	(dB)
C4E-355.60	230	50	0.46	105	1400	1091	1850	63
		60	0.63	145	1600	1247	2115	66
C4ED-355.60	230/400	50	0.62/0.33	136	1400	1091	1850	63
		60	0.58/0.32	137	1600	1247	2115	66
C6E-355.60	230	50	0.32	68	940	649	1240	45
		60	1.37	83	1100	760	1450	52

尺寸图(mm)

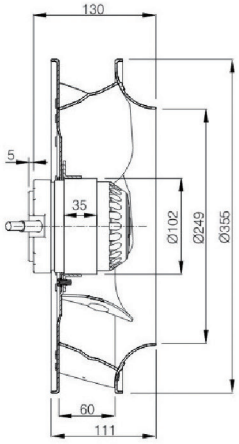

风扇与进气环间
的安装距离

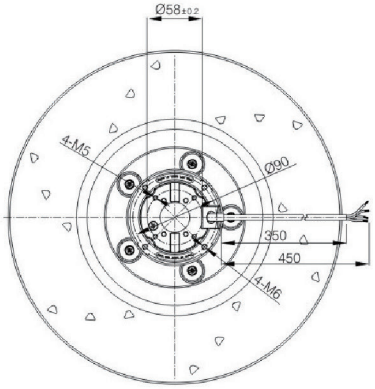

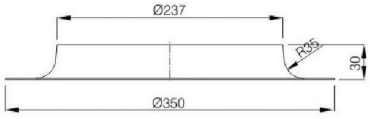

入口环-附件

外形尺寸：355x95mm

电机结构：外转子电机，Φ102mm
安全：热保护
操作系统：高精度双滚珠
耐压：AC1800V，0.5mA，50/60Hz
允许环境温湿度：-25~+75°C，10%~+80%°F
绝缘等级：F级（IEC61858标准）
防护等级：IP44
重量：4.70Kg
材质：扇叶：金属
　　轴承：NSK滚珠轴承
　　电机寿命：25°C下60000小时



IP44 CE -25 +75 °C

规格

型号	电压	频率	电流	输入功率	转速	风量		噪音
	(V)	Hz	(A)	(W)	(RPM)	(CFM)	(m^3/h)	(dB)
C4E-355.95	230	50	0.80	175	1400	1522	2580	65
		60	1.00	250	1600	1735	2940	69
C4ED-355.95	230/400	50	0.76/0 44	166	1400	1522	2580	65
		60	0.75/0.43	225	1600	1735	2940	69
C6E-355.95	230	50	0.29	65	910	1003	1700	54
		60	0.37	85	1050	1115	1890	57

尺寸图(mm)

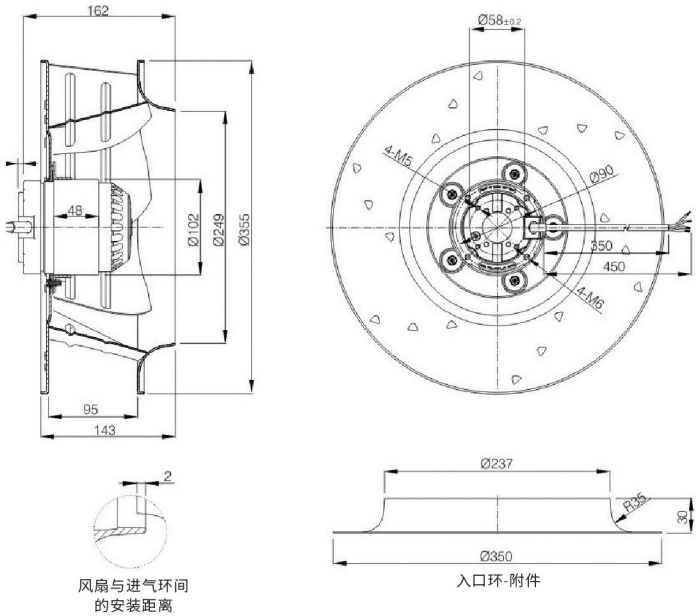

风扇与进气环间的安装距离

入口环-附件

页面数据仅供参考，
详情或有疑问请发送电子邮件至: info@linkwell.org